Первенство Москвы по самбо юноши 14-16 лет (рн 63532)

ФЕДЕРАЦИЯ САМБО МОСКВЫ

ГБОУ ЦСиО
«Самбо-70»
Москва
27-28 января 2024 года

ОТЧЕТ
Главного судьи
Первенство Москвы по самбо
(юноши, девушки 14-16 лет) № ЕКП 63532

27-28 января 2024г. ГБОУ ЦСиО «Самбо-70»

1	Наименование соревнований	Первенство Москвы по самбо (юноши, девушки 14-16 лет) № ЕКП 63532			
2	Сроки и место проведения	27-28 января 2024г. ГБОУ ЦСиО «Самбо-70»			
3	Количество команд	Всего 35	Мужчины 32	Женщины 22	Боевое самбо
4	Количество участников	Всего 302	Мужчины 229	Женщины 73	
5	Система проведения соревнований	Система проведения соревнований олимпийская с утешением от полуфиналистов.			
6	Оценка места проведения соревнований, оборудования и инвентаря	Место проведения соревнований соответствует необходимым требованиям и нормам, принятым для проведения подобных мероприятий.			
7	Характеристика и оценка проведения соревнований	Соревнования проводились на четырёх коврах с применением электронных табло.			
8	Дисциплина участников, представителей и судей	Замечаний не было.			
9	Медицинское обслуживание, травмы, заболевания	Медицинское обслуживание организовано согласно принятым нормам. Замечаний по оформлению медицинского допуска к соревнованиям не было.			
10	Награждение	Победители и призеры в соответствии с положением награждены грамотами, медалями и ценными призами.			
11	Общие выводы и предложения по итогам соревнований	Федерация самбо Москвы и администрация «Самбо-70» решила все организационные вопросы. Организационный уровень проведения соревнований соответствует требованиям, предъявляемым к проведению мероприятий подобного ранга.			
12	Оценка работы судейской коллегии	Судейская коллегия справилась с возложенными на нее обязанностями, результаты соревнований объективны.			
13	Состав судейской коллегии	Список судей прилагается.			

Главный судья соревнований
судья Всероссийской категории

И.В. Барабанов

Региональная общественная организация
«Федерация самбо Москвы»
119526, Москва, Ленинский проспект д. 146
Тел. (495) 600-60-20, Mossambo@mail.ru

Первенство Москвы по самбо среди юношей и девушек 14-16 лет р/н 63532

27-28 января 2024 г.

СПИСОК СУДЕЙ

№	Судья	Категория	Должность
1	Барабанов Илья Валерьевич	ВК	Гл.судья
2	Сейтаблаев Александр Владимирович	ВК	Гл.секретарь
3	Филиппов Андрей Николаевич	ВК	Зам.гл.судьи
4	Дроков Артём Николаевич	ВК	Зам.гл.секретаря
5	Мартынов Михаил Геннадьевич	I	Гл.специалист
6	Брацун Артём Дмитриевич	I	Радист
7	Кораллова Ирина Александровна	ВК	Рук.ковра
8	Абрамов Константин Сергеевич	ВК	Рук.ковра
9	Коновалов Андрей Юрьевич	ВК	Рук.ковра
10	Лебедев Антон Алексеевич	I	Рук.ковра
11	Никитин Роман Львович	I	судья
12	Макеев Иван Иванович	ВК	судья
13	Дагоев Али Ахмедович	I	судья
14	Тартыкова Надежда Зиннатовна	I	судья
15	Трушников Григорий Васильевич	I	судья
16	Бекетов Толобек Холиоллович	ВК	судья
17	Молочков Максим Валентинович	I	судья
18	Багдасаров Владимир Лорисович	I	судья
19	Григонис Андрюс Пятрасович	ВК	судья
20	Сычёв Григорий Сергеевич	ВК	судья
21	Каневский Максим Артёмович	II	судья
22	Суад Жамиль Ибрагимович	II	судья
23	Чмель Андрей Фёдорович	II	судья
24	Мартынова Дарья Михайловна	II	судья
25	Иванов Алексей Корнилович	II	судья
26	Цветков Никита Алексеевич	II	судья
27	Давыдов Артём Владимирович	II	судья
28	Гуров Егор Алексеевич	II	судья
29	Котиков Максим Андреевич	II	судья
30	Жуков Дмитрий Денисович	II	судья
31	Глушков Егор Викторович	II	судья
32	Сапронов Дмитрий Александрович	II	судья
33	Камзин Всеволод Александрович	III	Секундометрист
34	Чернышов Дмитрий Максимович	III	Секундометрист
35	Рушев Владимир Владимирович	III	Секундометрист
36	Измайлов Ильяс Ринатович	III	Секундометрист
37	Темирболатов Амир Тимурович	III	Секундометрист

Главный судья соревнований
судья Всероссийской категории **И.В. Барабанов**

РЕГИОНАЛЬНАЯ ОБЩЕСТВЕННАЯ ОРГАНИЗАЦИЯ ОГРН 1 7 4 6 0 1 3 0 6 1 * МОСКВА * "Федерация самбо Москвы"

ПРОТОКОЛ МАНДАТНОЙ КОМИССИИ

Первенство Москвы по самбо (юноши, девушки 14-16 лет) , (рн 63532)

Период проведения соревнования: 27.01.2024 - 28.01.2024

Юноши 14-16 лет

№ п/п	Субъект	Весовые категории																																									Всего
		46 кг					49 кг			53 кг					58 кг						64 кг					71 кг				79 кг					88 кг				+88 кг				
		3 юн	2 юн	1 юн	3	КМС	2 юн	1 юн	3	3 юн	2 юн	1 юн	3	2	3 юн	2 юн	1 юн	3	2	1	3 юн	2 юн	1 юн	3	2	1 юн	3	2	КМС	2 юн	1 юн	3	2	КМС	3 юн	1 юн	3	КМС	3 юн	2 юн	1 юн	3	
1	АНО ЦСП "Динамо"																		1																								1
2	"МГФСО" (отд. ""Каширсоке")								1				1					1								1	1														1		6
3	"МГФСО" (отд. "Свиблово")			1								2											2			1					1						1						1	9
4	«МГФСО» (отд. "Измайлово")										1						1									1													1		1		5
5	ДЮСШ — 2		1	1							1											1									1												6
6	КЕ "Школа Чемпонов"														1						1																						2
7	МКСШ "Зеленоград"(«Рекорд»)				1							1		1				2						1												1					1		8
8	МКСШОР "Восток" (отд. "Битца")											1	1										1	1		1							1			1							7
9	МКСШОР "Восток" ("Некрасовка")				1				2				1										1					1			1			1									8
10	МКСШОР "Восток" (отд. "СКИФ»)			2			1					1					1			2			1	1			1					1	1										12
11	МКСШОР "Восток"("Ярыгина")																		1				1			1																	3
12	МКСШОР "Запад" («Борец»)		1	3	1								1			1	1	1				1	3			1	1														1		16
13	МКСШОР "ЮГ" (отд. "Москворечье")																	1													1				2						1		5
14	СК "Нард"							1																			1					1											3
15	СШОР «МЦБИ»							1																							1												2
16	СШОР «Север» (ул. Вятская)			3				1	1								1	1						1		1																	9
17	ФСО «Юность Москвы»							1								1							1			1																	4
18	ЦСиО "Самбо -70" ("Шаболовка")																	2						1						1													4
19	ЦСиО «Самбо-70» ("Ясенево")			3				1				1					3						3						1												1		13
20	ЦСиО «Самбо-70» - «Строгино»	1		1				2		1		1				1	1						2			1					1					1			1				14
21	ЦСиО «Самбо-70» -"Виноградова"			3	4	1		1	6			3	4				1	4					2	4	1	2	7	2			1	7		1			3	1			2	4	64
22	Школа № 1793			1													1																										2
23	к/е "Альянс"																						1																				1
24	с/к "Чертаново"	1																																									1
25	с/к "Roshchin Team"											1						1					2																				4
26	с/к "Барсы"			1																																							1
27	с/к "Белый Лотос"							1																																			1
28	с/к "КСиЛ"										1											1					1																3
29	с/к "Первомайское"											1						1								1											1							4
30	с/к "Пума"																						1																				1
31	с/к "Самбо-81"		1	1							1	1										1									1										1		7
32	с/к "им. Щульца"																						1		1																1		3
		2	3	20	7	1	1	9	8	1	4	14	8	1	1	3	10	14	2	2	1	4	22	9	2	12	12	3	1	1	8	9	2	2	2	3	5	1	2	1	9	6	229
		33					20			27					32						38					28				22					11				18				

3 юн	9
2 юн	17
1 юн	106
3 сп	80
2 сп	10
1 сп	2
КМС	5

Главный судья _____ Барабанов И.В. (г. Москва)

Главный секретарь _____ Сейтабаев А.В. (г. Москва)

ПРОТОКОЛ КОМАНДНОГО ПЕРВЕНСТВА

Первенство Москвы по самбо (юноши, девушки 14-16 лет) , (рн 63532)

Период проведения соревнования: 27.01.2024 - 28.01.2024

ГБОУ ЦСиО «Самбо-70» Москомспорта

Юноши 14-16 лет

№ п/п	Субъект	Весовые категории									Всего	Место
		46 кг	49 кг	53 кг	58 кг	64 кг	71 кг	79 кг	88 кг	+88 кг		
1	ЦСиО «Самбо-70» -"Виноградова"	12	14	16		16	12	7	13	16	**106**	1
2	МКСШОР "Восток" (отд. "СКИФ»)	7			7			4			**18**	2
3	ЦСиО «Самбо-70» ("Ясенево")	1	3		6	1	3				**14**	3
4	с/к "Первомайское"				3		3		1		**7**	4
5	МКСШОР "Восток" ("Некрасовка")							5			**5**	5
6	"МГФСО" (отд. ""Каширсоке")		3				1				**4**	6
7	"МГФСО" (отд. "Свиблово")					3				1	**4**	6
8	ДЮСШ — 2							1		3	**4**	6
9	ЦСиО «Самбо-70» - «Строгино»				1				3		**4**	6
10	АНО ЦСП "Динамо"				3						**3**	10
11	МКСШОР "Восток" (отд. "Битца")							3			**3**	10
12	МКСШОР "Запад" («Борец»)			3							**3**	10
13	МКСШОР "ЮГ" (отд. "Москворечье")								3		**3**	10
14	СК "Нард"						1				**1**	14

Главный судья _____ Барабанов И.В. (г. Москва)

Главный секретарь _____ Сейтаблаев А.В. (г. Москва)

Общественная организация "Федерация самбо Москвы" 1047746013061 * МОСКВА *

СПИСОК ПРИЗЕРОВ

Первенство Москвы по самбо (юноши, девушки 14-16 лет) , (рн 63532)

Период проведения соревнования: 27.01.2024 - 28.01.2024
ГБОУ ЦСиО «Самбо-70» Москомспорта
Юноши 14-16 лет

46 кг	Ф.И.О.	ДР, разряд	Округ	Субъект, город	Организация	Тренер(ы)
1	ФАДЕЕВ Тимур Алексеевич	10.11.2009 1 юн	ЦФО	г Москва Москва	МКСШОР "Восток" (отд. "СКИФ»)	Рзянин И.В.
2	ФЕДОТОВ Денис Романович	09.10.2008 КМС	ЦФО	г Москва Москва	ЦСиО «Самбо-70» - "Виноградова"	Богатырёв Д.В.
3	БОЛГОВ Богдан Максимович	24.05.2010 1 юн	ЦФО	г Москва Москва	ЦСиО «Самбо-70» - "Виноградова"	Мартынов И.В.
3	ЛИСИЧЕК Евгений Павлович	06.08.2009 3 сп	ЦФО	г Москва Москва	ЦСиО «Самбо-70» - "Виноградова"	Мартынов И.В.
5-6	СМИРНОВ Матвей Павлович	27.03.2009 3 сп	ЦФО	г Москва Москва	ЦСиО «Самбо-70» - "Виноградова"	Морозов И.А.
5-6	ФИСЕНКО Максим Олегович	25.03.2008 1 юн	ЦФО	г Москва Москва	ЦСиО «Самбо-70» ("Ясенево")	Сучков А.А.
49 кг	**Ф.И.О.**	**ДР, разряд**	**Округ**	**Субъект, город**	**Организация**	**Тренер(ы)**
1	ЛЯЛИН Дмитрий Дмитриевич	31.10.2008 1 юн	ЦФО	г Москва Москва	ЦСиО «Самбо-70» - "Виноградова"	Жиляев Д.С. Гладышев П.А.
2	ЗАРЕВИН Геннадий Юрьевич	05.02.2009 3 сп	ЦФО	г Москва Москва	ЦСиО «Самбо-70» - "Виноградова"	Мартынов И.В.
3	ЗЛОБИН Илья Олегович	18.10.2008 3 сп	ЦФО	г Москва Москва	"МГФСО" (отд. ""Каширсоке")	Самсонов И.И. Пучков С.А.
3	КОВАЛЬЧУК Захар Сергеевич	14.06.2009 1 юн	ЦФО	г Москва Москва	ЦСиО «Самбо-70» ("Ясенево")	Сучков А.А.
5-6	СЛУВКО Артур Артурович	11.08.2009 3 сп	ЦФО	г Москва Москва	ЦСиО «Самбо-70» - "Виноградова"	Морозов И.А.
5-6	КСЕНОФОНТОВ Иван Евгеньевич	24.05.2009 3 сп	ЦФО	г Москва Москва	ЦСиО «Самбо-70» - "Виноградова"	Морозов И.А. Коровин И.И.
53 кг	**Ф.И.О.**	**ДР, разряд**	**Округ**	**Субъект, город**	**Организация**	**Тренер(ы)**
1	ХАРИНСКИЙ Александр Андреевич	22.09.2009 3 сп	ЦФО	г Москва Москва	ЦСиО «Самбо-70» - "Виноградова"	Мартынов И.В. Фролов И.В.
2	ГАЙДАРЛЫ Максим Николаевич	12.09.2008 3 сп	ЦФО	г Москва Москва	ЦСиО «Самбо-70» - "Виноградова"	Караванов Р.С. Леонтьев А.А.
3	ОТРИШКО Андрей Максимович	14.07.2009 3 сп	ЦФО	г Москва Москва	МКСШОР "Запад" («Борец»)	Джаббаров Я.Г.
3	КАЛАШНИКОВ Роман Сергеевич	24.02.2009 3 сп	ЦФО	г Москва Москва	ЦСиО «Самбо-70» - "Виноградова"	Мартынов И.В.
5-6						
5-6	ДМИТРИЕВ Матвей Николаевич	15.04.2009 3 сп	ЦФО	г Москва Москва	ЦСиО «Самбо-70» - "Виноградова"	Богатырёв Д.В.
58 кг	**Ф.И.О.**	**ДР, разряд**	**Округ**	**Субъект, город**	**Организация**	**Тренер(ы)**
1	ОМОНОВ Тимур Константинович	01.03.2008 1 сп	ЦФО	г Москва Москва	МКСШОР "Восток" (отд. "СКИФ»)	Зиатдинов М.А.
2	КУДЯКОВ Давид Русланович	20.01.2008 1 юн	ЦФО	г Москва Москва	ЦСиО «Самбо-70» ("Ясенево")	Новосадов Е.Ф. Герасименко Д.В.
3	РАДЖАБОВ Ахмед Магомедович	04.12.2008 2 сп	ЦФО	г Москва Москва	АНО ЦСП "Динамо"	Курбанов А.Д.
3	ЗУЕВ Матвей Александрович	21.10.2009 3 сп	ЦФО	г Москва Москва	с/к "Первомайское"	Шамаев А.М. Меркулов В.М.
5-6	КАСЫМОВ Руслан Дмитриевич	11.10.2009 1 юн	ЦФО	г Москва Москва	ЦСиО «Самбо-70» - «Строгино»	Зиатдинов Р.А. Левушкин М.В.
5-6	ФЕФЕЛОВ Кирилл Артёмович	05.08.2008 1 юн	ЦФО	г Москва Москва	ЦСиО «Самбо-70» ("Ясенево")	Сучков А.А.

64 кг	Ф.И.О.	ДР, разряд	Округ	Субъект, город	Организация	Тренер(ы)
1	СУЧКОВ Егор Александрович	04.03.2008 1 юн	ЦФО	г Москва Москва	ЦСиО «Самбо-70» - "Виноградова"	Жиляев Д.С. Гладышев П.А.
2	ДОБРЫНИН Павел Сергеевич	19.03.2008 3 сп	ЦФО	г Москва Москва	ЦСиО «Самбо-70» - "Виноградова"	Караванов Р.С. Леонтьев А.А.
3	ДМИТРИЕВ Николай Сергеевич	04.04.2008 1 юн	ЦФО	г Москва Москва	"МГФСО" (отд. "Свиблово")	Фетисов Д.О.
3	КУЗНЕЦОВ Глеб Евгеньевич	21.06.2009 3 сп	ЦФО	г Москва Москва	ЦСиО «Самбо-70» - "Виноградова"	Савкин А.В. Жизневский В.А.
5-6	ГВАЗАВА Георгий Леванович	14.05.2009 3 сп	ЦФО	г Москва Москва	ЦСиО «Самбо-70» - "Виноградова"	Фролов И.В. Мартынов И.В.
5-6	АНАСОВ Александр Александрович	01.06.2008 1 юн	ЦФО	г Москва Москва	ЦСиО «Самбо-70» ("Ясенево")	Сучков А.А.
71 кг	**Ф.И.О.**	**ДР, разряд**	**Округ**	**Субъект, город**	**Организация**	**Тренер(ы)**
1	ЧУВАШОВ Иван Сергеевич	11.09.2008 2 сп	ЦФО	г Москва Москва	ЦСиО «Самбо-70» - "Виноградова"	Морозов И.А.
2	АБДУХАЛИКОВ Алмазбек Абдуллажонович	13.01.2009 3 сп	ЦФО	г Москва Москва	ЦСиО «Самбо-70» - "Виноградова"	Савкин А.В. Караванов Р.С.
3	АСАТРЯН Ваграм Артемович	21.02.2008 КМС	ЦФО	г Москва Москва	ЦСиО «Самбо-70» ("Ясенево")	Герасименко Д.В. Новосадов Е.Ф.
3	АЛЕКАНКИН Артём Николаевич	27.04.2008 1 юн	ЦФО	г Москва Москва	с/к "Первомайское"	Шамаев А.М. Меркулов В.М.
5-6	АГАЗАРЯН Абел Макарович	06.04.2008 3 сп	ЦФО	г Москва Москва	СК "Нард"	Скрябин А.С.
5-6	САЙКИН Николай Дмитриевич	02.06.2008 3 сп	ЦФО	г Москва Москва	"МГФСО" (отд. ""Каширсоке")	Пучков С.А.
79 кг	**Ф.И.О.**	**ДР, разряд**	**Округ**	**Субъект, город**	**Организация**	**Тренер(ы)**
1	КВАЧАНТИРАДЗЕ Александр-Шайн Торникеевич	11.06.2008 КМС	ЦФО	г Москва Москва	ЦСиО «Самбо-70» - "Виноградова"	Бирюкова Е.Б. Лебедев А.А.
2	ШОГЕНОВ Эмир Эдуардович	15.03.2008 КМС	ЦФО	г Москва Москва	МКСШОР "Восток" ("Некрасовка")	Коновалов А.Ю.
3	ГУСАРОВ Даниил Ильич	05.01.2009 2 сп	ЦФО	г Москва Москва	МКСШОР "Восток" (отд. "СКИФ»)	Руденко С.П. Морозов И.А.
3	САВЕЛЬЕВ Матвей Александрович	07.06.2009 2 сп	ЦФО	г Москва Москва	МКСШОР "Восток" (отд. "Битца")	Казак Н.А.
5-6	РОМАНОВ Дмитрий Михайлович	25.02.2008 3 сп	ЦФО	г Москва Москва	МКСШОР "Восток" (отд. "СКИФ»)	Рзянин И.В.
5-6	ЩЕРБАКОВ Иван Игоревич	12.09.2009 1 юн	ЦФО	г Москва Москва	ДЮСШ — 2	Меркулов В.М. Косицын А.П.
88 кг	**Ф.И.О.**	**ДР, разряд**	**Округ**	**Субъект, город**	**Организация**	**Тренер(ы)**
1	УЦИЕВ Апти Хасиевич	26.02.2008 КМС	ЦФО	г Москва Москва	ЦСиО «Самбо-70» - "Виноградова"	Шикалов Ю.А. Корниенко М.А.
2	ТАРУМЯН Алик Вадимович	21.07.2008 3 сп	ЦФО	г Москва Москва	ЦСиО «Самбо-70» - "Виноградова"	Караванов Р.С. Леонтьев А.А.
3	НЕФЕДОВ Егор Юрьевич	19.02.2008 1 юн	ЦФО	г Москва Москва	ЦСиО «Самбо-70» - «Строгино»	Зиатдинов Р.А.
3	ЭФЕНДИЕВ Тимур Мамед Оглы	11.07.2008 3 юн	ЦФО	г Москва Москва	МКСШОР "ЮГ" (отд. "Москворечье")	Зыков А.С. Каляева С.В.
5-6	СУНДУКОВ Павел Андреевич	26.11.2008 3 сп	ЦФО	г Москва Москва	ЦСиО «Самбо-70» - "Виноградова"	Богатырёв Д.В.
5-6	АФАНАСОВ Александр Егорович	09.04.2008 3 сп	ЦФО	г Москва Москва	с/к "Первомайское"	Шамаев А.М. Шамаев А.М.

+88 кг	Ф.И.О.	ДР, разряд	Округ	Субъект, город	Организация	Тренер(ы)
1	РОМАНОВ Матвей Вячеславович	10.08.2008 3 сп	ЦФО	г Москва Москва	ЦСиО «Самбо-70» - "Виноградова"	Савкин А.В. Караванов Р.С.
2	ЛЕЗИН Михаил Константинович	14.09.2008 3 сп	ЦФО	г Москва Москва	ЦСиО «Самбо-70» - "Виноградова"	Савкин А.В. Караванов Р.С.
3	НАРЫШКИН Демьян Алексеевич	12.10.2009 3 сп	ЦФО	г Москва Москва	ЦСиО «Самбо-70» - "Виноградова"	Богатырёв Д.В.
3	ДИМИТРОВ Андрей Кириллович	20.04.2008 3 сп	ЦФО	г Москва Москва	ДЮСШ — 2	Меркулов В.М. Косицын А.П.
5-6	ХУДОЛЕЕВ Василий Константинович	12.01.2008 3 сп	ЦФО	г Москва Москва	"МГФСО" (отд. "Свиблово")	Фетисов Д.О.
5-6	ГРОЗА Анатолий Николаевич	31.01.2008 1 юн	ЦФО	г Москва Москва	ЦСиО «Самбо-70» - "Виноградова"	Кабанов Д.Б. Богатырёв Д.В.

Главный судья _____ Барабанов Д.В. (г. Москва)

Главный секретарь _____ Сейтаблаев А.В. (г. Москва)

РЕГИОНАЛЬНАЯ ОБЩЕСТВЕННАЯ ОРГАНИЗАЦИЯ ФЕДЕРАЦИЯ САМБО МОСКВЫ * МОСКВА * 1077746013061

ПРОТОКОЛ ХОДА СОРЕВНОВАНИЙ

Первенство Москвы по самбо (юноши, девушки 14-16 лет) , (рн 63532)

Период проведения соревнования: 27.01.2024 - 28.01.2024,
ГБОУ "ЦСиО "Самбо-70", ул. Ак. Виноградова 4Б
Подгруппа А

Юноши 14-16 лет
46 кг

1	РАЗНОЧИНЦЕВ Роман Дмитриевич	13.02.2009 1 юн	Москва, "МГФСО" (отд. "Свиблово")
33	СЛИВНОЙ Иван Максимович	11.06.2009 1 юн	Москва, с/к "Самбо-81"
17	ЛЮБОЧКО Семен Артемович	21.03.2009 1 юн	Москва, ЦСиО «Самбо-70» ("Ясенево")
49			
9	ПОЧТАРЬ Никита Олегович	22.10.2009 1 юн	Москва, МКСШОР "Запад" («Борец»)
41			
25	КОЛЕДОВ Максим Романович	09.09.2009 1 юн	Москва, ЦСиО «Самбо-70» "Виноградова"
57			
5	ФИЛИПЕНКО Даниил Олегович	16.11.2009 3 сп	Москва, МКСШОР "Восток" ("Некрасовка")
37			
21	ФЕДОТОВ Денис Романович	09.10.2008 КМС	Москва, ЦСиО «Самбо-70» "Виноградова"
53			
13	КОЧУРА Антон Максимович	25.06.2010 1 юн	Москва, СШОР «Север» (ул. Вятская)
45			
29	РАЗГИЛЬДЕЕВ Савва Алексеевич	17.11.2009 1 юн	Москва, Школа № 1793
61			
3	МАНГУШЕВ Тимур Шамилевич	16.11.2009 2 юн	Москва, ДЮСШ — 2
35			
19	ГОЛЫШЕВ Дмитрий Александрович	01.04.2010 1 юн	Москва, ЦСиО «Самбо-70» «Строгино»
51			
11	ЗАРОЧИНЦЕВ Степан Вадимович	19.11.2009 3 сп	Москва, МКСШОР "Запад" («Борец»)
43			
27	СМИРНОВ Матвей Павлович	27.03.2009 3 сп	Москва, ЦСиО «Самбо-70» "Виноградова"
59			
7	ТИМОФЕЕВ Антон Сергеевич	26.06.2008 1 юн	Москва, МКСШОР "Восток" (отд. "СКИФ»)
39			
23	ЛИСИЧЕК Евгений Павлович	06.08.2009 3 сп	Москва, ЦСиО «Самбо-70» "Виноградова"
55			
15	СТЕПКО Григорий Андреевич	08.02.2010 1 юн	Москва, СШОР «Север» (ул. Вятская)
47			
31	БЕЛОКУРОВ Дмитрий Павлович	12.12.2009 1 юн	Москва, с/к "Барсы"
63			

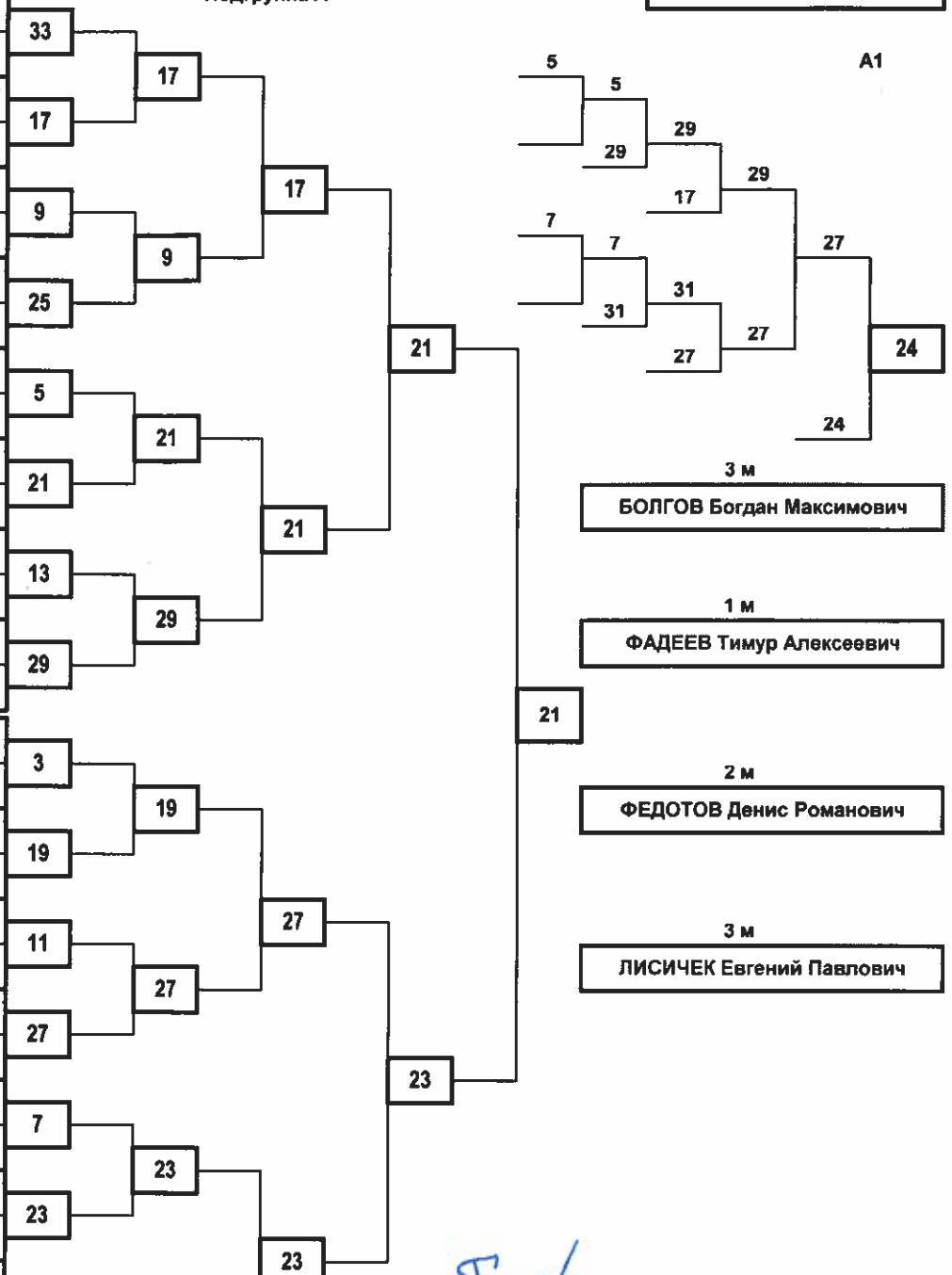

Главный судья _____ Барабанов И.В. (г. Москва)

Главный секретарь _____ Сейтаблаев А.В. (г. Москва)

"Федерация самбо Москвы"

ПРОТОКОЛ ХОДА СОРЕВНОВАНИЙ

Первенство Москвы по самбо (юноши, девушки 14-16 лет) , (рн 63532)

Период проведения соревнования: 27.01.2024 - 28.01.2024,
ГБОУ "ЦСиО "Самбо-70", ул. Ак. Виноградова 4Б
Подгруппа Б

Юноши 14-16 лет
46 кг

2	КОРСУКОВ Сергей Сергеевич	08.10.2008 1 юн	Москва, ДЮСШ — 2
34			
18	НИКИТИН Руслан Владимирович	30.08.2008 1 юн	Москва, ЦСиО «Самбо-70» ("Ясенево")
50			
10	СЕЛЕЗНЕВ Владислав	14.08.2008 2 юн	Москва, МКСШОР "Запад" («Борец»)
42			
26	КАШЕНКОВ Кирилл Сергеевич	28.07.2009 3 сп	Москва, ЦСиО «Самбо-70» "Виноградова"
58			
6	ФАДЕЕВ Тимур Алексеевич	10.11.2009 1 юн	Москва, МКСШОР "Восток" (отд. "СКИФ»)
38			
22	ТИХОМИРОВ Матвей	05.06.2009 3 сп	Москва, ЦСиО «Самбо-70» "Виноградова"
54			
14	КОЧУРА Никита Максимович	25.06.2010 1 юн	Москва, СШОР «Север» (ул. Вятская)
46			
30	АРТЕМОВ Святослав	17.08.2010 3 юн	Москва, с/к "Чертаново"
62			
4	КРЮКОВ Данил Иванович	01.08.2009 3 сп	Москва, МКСШ "Зеленоград"(«Рекорд»)
36			
20	БАТХИЕВ Магомед Бесланович	16.04.2010 3 юн	Москва, ЦСиО «Самбо-70» «Строгино»
52			
12	АГЕЕВ Александр Юрьевич	05.01.2010 1 юн	Москва, МКСШОР "Запад" («Борец»)
44			
28	ПОВАЛЯЕВ Владислав	27.10.2009 1 юн	Москва, ЦСиО «Самбо-70» "Виноградова"
60			
8	СЕЛИВАНОВ Леонид	04.01.2010 1 юн	Москва, МКСШОР "Запад" («Борец»)
40			
24	БОЛГОВ Богдан Максимович	24.05.2010 1 юн	Москва, ЦСиО «Самбо-70» "Виноградова"
56			
16	ФИСЕНКО Максим Олегович	25.03.2008 1 юн	Москва, ЦСиО «Самбо-70» ("Ясенево")
48			
32	КЛЕВЦОВ Никита Дмитриевич	27.05.2010 2 юн	Москва, с/к "Самбо-81"
64			

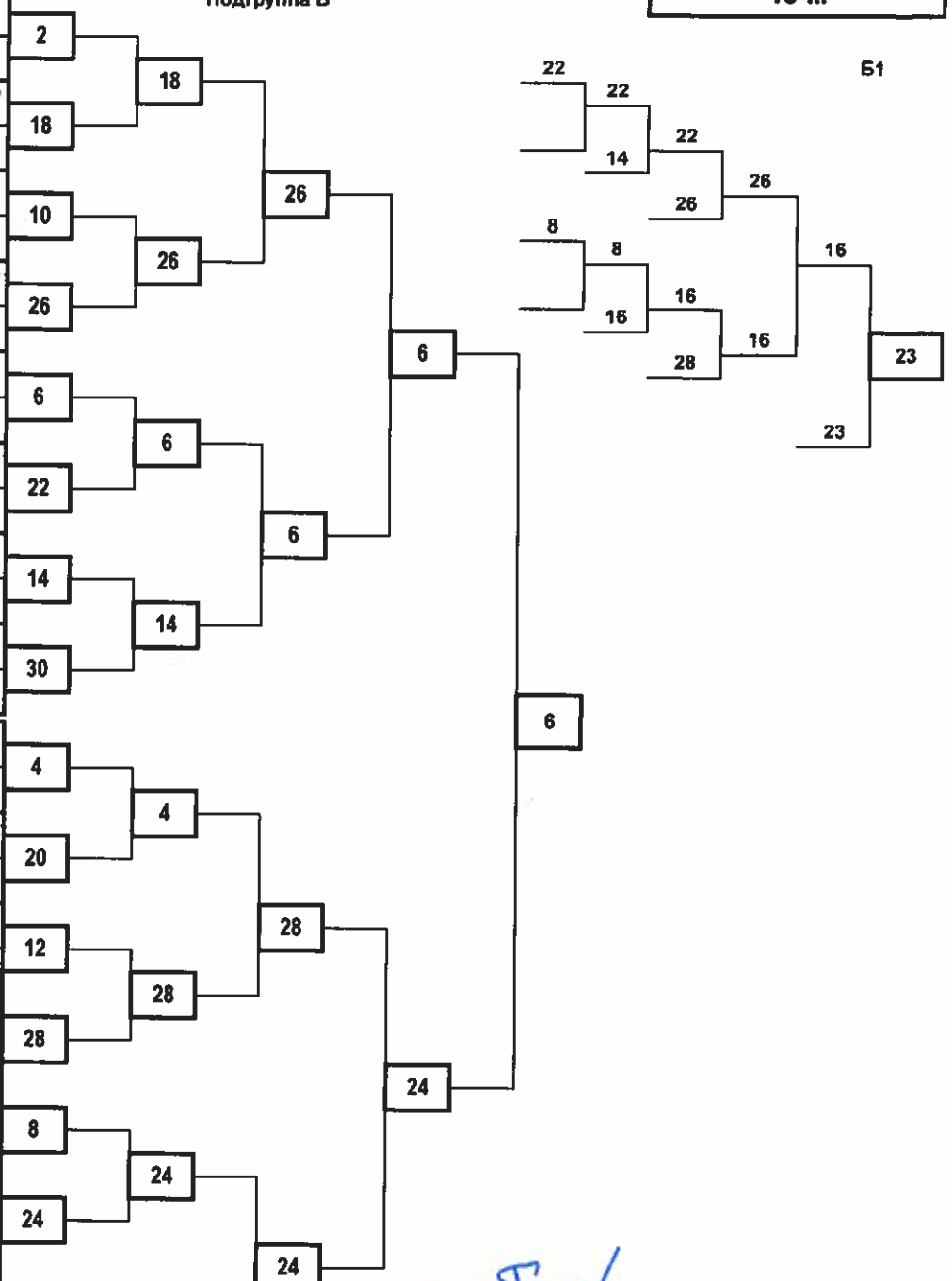

Главный судья _____ Барабанов И.В. (г. Москва)

Главный секретарь _____ Сейтаблаев А.В. (г. Москва)

Региональная общественная организация "Федерация самбо Москвы" 1047746013061 * МОСКВА *

ИТОГОВЫЙ ПРОТОКОЛ

Первенство Москвы по самбо (юноши, девушки 14-16 лет) , (рн 63532)

Период проведения соревнования: 27.01.2024 - 28.01.2024,
ГБОУ "ЦСиО "Самбо-70", ул. Ак. Виноградова 4Б,
Юноши 14-16 лет 46 кг

н/п	з/м	Ф.И.О.	ДР, разряд	Организация	Тренер(ы)
1	1	ФАДЕЕВ Тимур Алексеевич	10.11.2009 1 юн	МКСШОР "Восток" (отд. "СКИФ»)	Рзянин И.В.
2	2	ФЕДОТОВ Денис Романович	09.10.2008 КМС	ЦСиО «Самбо-70» -"Виноградова"	Богатырёв Д.В.
3	3	ЛИСИЧЕК Евгений Павлович	06.08.2009 3 сп	ЦСиО «Самбо-70» -"Виноградова"	Мартынов И.В.
4	3	БОЛГОВ Богдан Максимович	24.05.2010 1 юн	ЦСиО «Самбо-70» -"Виноградова"	Мартынов И.В.
5	5-6	СМИРНОВ Матвей Павлович	27.03.2009 3 сп	ЦСиО «Самбо-70» -"Виноградова"	Морозов И.А.
6	5-6	ФИСЕНКО Максим Олегович	25.03.2008 1 юн	ЦСиО «Самбо-70» ("Ясенево")	Сучков А.А.
7	7-8	КАШЕНКОВ Кирилл Сергеевич	28.07.2009 3 сп	ЦСиО «Самбо-70» -"Виноградова"	Морозов И.А.
8	7-8	РАЗГИЛЬДЕЕВ Савва Алексеевич	17.11.2009 1 юн	Школа № 1793	Киселев С.Н. Редькин А.М.
9	9-12	ТИХОМИРОВ Матвей Анатольевич	05.06.2009 3 сп	ЦСиО «Самбо-70» -"Виноградова"	Мартынов И.В. Богомолов В.А.
10	9-12	ПОВАЛЯЕВ Владислав Вениаминович	27.10.2009 1 юн	ЦСиО «Самбо-70» -"Виноградова"	Савкин А.В. Филимонов С.Н.
11	9-12	ЛЮБОЧКО Семен Артемович	21.03.2009 1 юн	ЦСиО «Самбо-70» ("Ясенево")	Сучков А.А.
12	9-12	БЕЛОКУРОВ Дмитрий Павлович	12.12.2009 1 юн	с/к "Барсы"	Ларин Е.Е.
13	13-16	КОЧУРА Никита Максимович	25.06.2010 1 юн	СШОР «Север» (ул. Вятская)	Ковылин А.В.
14	13-16	СЕЛИВАНОВ Леонид Александрович	04.01.2010 1 юн	МКСШОР "Запад" («Борец»)	Бойченко И.А.
15	13-16	ФИЛИПЕНКО Даниил Олегович	16.11.2009 3 сп	МКСШОР "Восток" ("Некрасовка")	Редькин А.М. Коновалов А.Ю.
16	13-16	ТИМОФЕЕВ Антон Сергеевич	26.06.2008 1 юн	МКСШОР "Восток" (отд. "СКИФ»)	Рзянин И.В.
17	17-20	ПОЧТАРЬ Никита Олегович	22.10.2009 1 юн	МКСШОР "Запад" («Борец»)	Бойченко И.А. Бойченко И.А.
18	17-20	КРЮКОВ Данил Иванович	01.08.2009 3 сп	МКСШ "Зеленоград"(«Рекорд»)	Щербаков А.А.
19	17-20	НИКИТИН Руслан Владимирович	30.08.2008 1 юн	ЦСиО «Самбо-70» ("Ясенево")	Сучков А.А.
20	17-20	ГОЛЫШЕВ Дмитрий Александрович	01.04.2010 1 юн	ЦСиО «Самбо-70» - «Строгино»	Бармин С.А.
21	21-24	КОЧУРА Антон Максимович	25.06.2010 1 юн	СШОР «Север» (ул. Вятская)	Ковылин А.В.
22	21-24	СТЕПКО Григорий Андреевич	08.02.2010 1 юн	СШОР «Север» (ул. Вятская)	Ковылин А.В.
23	21-24	АРТЁМОВ Святослав Андреевич	17.08.2010 3 юн	с/к "Чертаново"	Цапалин Ю.Ю.
24	21-24	КОЛЕДОВ Максим Романович	09.09.2009 1 юн	ЦСиО «Самбо-70» -"Виноградова"	Леонтьев А.А. Караванов Р.С.
25	25-32	ЗАРОЧИНЦЕВ Степан Вадимович	19.11.2009 3 сп	МКСШОР "Запад" («Борец»)	Шашков Р.С. Жаворонков А.Н.
26	25-32	СЕЛЕЗНЕВ Владислав Александрович	14.08.2008 2 юн	МКСШОР "Запад" («Борец»)	Жаворонков А.Н.

27	25-32	АГЕЕВ Александр Юрьевич	05.01.2010 1 юн	МКСШОР "Запад" («Борец»)	Жаворонков А.Н.
28	25-32	КОРСУКОВ Сергей Сергеевич	08.10.2008 1 юн	ДЮСШ — 2	Меркулов В.М.
29	25-32	МАНГУШЕВ Тимур Шамилевич	16.11.2009 2 юн	ДЮСШ — 2	Меркулов В.М.
30	25-32	СЛИВНОЙ Иван Максимович	11.06.2009 1 юн	с/к "Самбо-81"	Самсонов И.И.
31	25-32	КЛЕВЦОВ Никита Дмитриевич	27.05.2010 2 юн	с/к "Самбо-81"	Самсонов И.И.
32	25-32	БАТХИЕВ Магомед Бесланович	16.04.2010 3 юн	ЦСиО «Самбо-70» - «Строгино»	Бармин С.А.
33	33-33	РАЗНОЧИНЦЕВ Роман Дмитриевич	13.02.2009 1 юн	"МГФСО" (отд. "Свиблово")	Фетисов Д.О.

Главный судья _____ Барабанов И.В. (г. Москва)

Главный секретарь _____ Сейтаблаев А.В. (г. Москва)

РЕГИОНАЛЬНАЯ ОБЩЕСТВЕННАЯ ОРГАНИЗАЦИЯ ОГРН 1047746013061 * МОСКВА * "Федерация самбо Москвы"

ПРОТОКОЛ ХОДА СОРЕВНОВАНИЙ

Первенство Москвы по самбо (юноши, девушки 14-16 лет) , (рн 63532)

Период проведения соревнования: 27.01.2024 - 28.01.2024,
ГБОУ "ЦСиО "Самбо-70", ул. Ак. Виноградова 4Б

Юноши 14-16 лет
49 кг

з/м	н/ж	ФИО	регион
1	15	ЛЯЛИН Дмитрий Дмитриевич	Москва, ЦСиО «Самбо-70» - "Виноградова"
2	16	ЗАРЕВИН Геннадий Юрьевич	Москва, ЦСиО «Самбо-70» - "Виноградова"
3	1	ЗЛОБИН Илья Олегович	Москва, "МГФСО" (отд. ""Каширсока")
3	10	КОВАЛЬЧУК Захар Сергеевич	Москва, ЦСиО «Самбо-70» ("Ясенево")
5-6	19	КСЕНОФОНТОВ Иван Евгеньевич	Москва, ЦСиО «Самбо-70» - "Виноградова"
5-6	18	СЛУВКО Артур Артурович	Москва, ЦСиО «Самбо-70» - "Виноградова"

Подгруппа А

1	ЗЛОБИН Илья Олегович	18.10.2008 3 сп	Москва, "МГФСО" (отд. "Каширсока")
17	ГАСАНОВ Гитиномагомед Махачевич	15.12.2008 3 сп	Москва, ЦСиО «Самбо-70» - "Виноградова"
9	КОРЕПАНОВ Илья Александрович	07.09.2009 1 юн	Москва, ФСО «Юность Москвы»
25			
5	ВАЙЦНЕР Ярослав Владимирович	11.05.2010 2 юн	Москва, МКСШОР "Восток" (отд. "Сокол»)
21			
13	ШУВАЛОВ Роман Рустамович	25.06.2009 3 сп	Москва, ЦСиО «Самбо-70» - "Виноградова"
29			

3	ЛОГИНОВ Матвей Алексеевич	19.08.2009 3 сп	Москва, МКСШОР "Восток" ("Некрасовка")
19	КСЕНОФОНТОВ Иван Евгеньевич	24.05.2009 3 сп	Москва, ЦСиО «Самбо-70» - "Виноградова"
11	ЗАЛЯЛЮТДИНОВ Тимур Рустамович	31.07.2009 1 юн	Москва, ЦСиО «Самбо-70» - «Строгино»
27			
7	ФОМИН Максим Александрович	29.06.2010 1 юн	Москва, СШОР «Север» (ул. Вятская)
23			
15	ЛЯЛИН Дмитрий Дмитриевич	31.10.2008 1 юн	Москва, ЦСиО «Самбо-70» - "Виноградова"
31			

Подгруппа Б

18	Москва, МКСШОР "Восток" ("Некрасовка")	17.03.2009 3 сп	ЕВСТРАТОВ Георгий Павлович
	Москва, ЦСиО «Самбо-70» - "Виноградова"	11.06.2009 3 сп	СЛУВКО Артур Артурович
10	Москва, ЦСиО «Самбо-70» ("Ясенево")	14.06.2009 1 юн	КОВАЛЬЧУК Захар Сергеевич
6	Москва, СШОР «МЦБИ»	12.05.2010 1 юн	РЫЖОВ Никита Михайлович
14	Москва, ЦСиО «Самбо-70» - "Виноградова"	07.07.2009 3 сп	ТАЛЫЗИН Константин Павлович

20	Москва, СК "Нард"	21.02.2009 1 юн	УСТЮЖАНИН Назар Саидович
	Москва, с/к "Белый Лотос"	15.09.2010 1 юн	ПЕШКОВ Максим Дмитриевич
12	Москва, ЦСиО «Самбо-70» - «Строгино»	31.07.2009 1 юн	ЗАЛЯЛЮТДИНОВ Артём Рустамович
8	Москва, СШОР «Север» (ул. Вятская)	04.11.2009 3 сп	ЗОЗУЛЯ Тимур Русланович
16	Москва, ЦСиО «Самбо-70» - "Виноградова"	05.02.2009 3 сп	ЗАРЕВИН Геннадий Юрьевич

Утешение

Главный судья _____ Барабанов И.В. (г. Москва)

Главный секретарь _____ Сейрабдаев А.В. (г. Москва)

"Федерация самбо Москвы" ОГРН 1037700130061 * МОСКВА *

ИТОГОВЫЙ ПРОТОКОЛ

Первенство Москвы по самбо (юноши, девушки 14-16 лет) , (рн 63532)

Период проведения соревнования: 27.01.2024 - 28.01.2024, ГБОУ "ЦСиО "Самбо-70", ул. Ак. Виноградова 4Б, Юноши 14-16 лет 49 кг

н/п	з/м	Ф.И.О.	ДР, разряд	Организация	Тренер(ы)
1	1	ЛЯЛИН Дмитрий Дмитриевич	31.10.2008 1 юн	ЦСиО «Самбо-70» -"Виноградова"	Жиляев Д.С. Гладышев П.А.
2	2	ЗАРЕВИН Геннадий Юрьевич	05.02.2009 3 сп	ЦСиО «Самбо-70» -"Виноградова"	Мартынов И.В.
3	3	КОВАЛЬЧУК Захар Сергеевич	14.06.2009 1 юн	ЦСиО «Самбо-70» ("Ясенево")	Сучков А.А.
4	3	ЗЛОБИН Илья Олегович	18.10.2008 3 сп	"МГФСО" (отд. ""Каширсоке")	Самсонов И.И. Пучков С.А.
5	5-6	СЛУВКО Артур Артурович	11.08.2009 3 сп	ЦСиО «Самбо-70» -"Виноградова"	Морозов И.А.
6	5-6	КСЕНОФОНТОВ Иван Евгеньевич	24.05.2009 3 сп	ЦСиО «Самбо-70» -"Виноградова"	Морозов И.А. Коровин И.И.
7	7-8	ЗАЛЯЛЮТДИНОВ Артём Рустамович	31.07.2009 1 юн	ЦСиО «Самбо-70» - «Строгино»	Зиатдинов Р.А. Иванов Н.С.
8	7-8	ШУВАЛОВ Роман Рустамович	25.08.2009 3 сп	ЦСиО «Самбо-70» -"Виноградова"	Богатырёв Д.В.
9	9-12	ФОМИН Максим Александрович	29.06.2010 1 юн	СШОР «Север» (ул. Вятская)	Ковылин А.В.
10	9-12	ЗОЗУЛЯ Тимур Русланович	04.11.2009 3 сп	СШОР «Север» (ул. Вятская)	Федяев Н.А.
11	9-12	ТАЛЫЗИН Константин Павлович	07.07.2009 3 сп	ЦСиО «Самбо-70» -"Виноградова"	Богатырёв Д.В. Кабанов Д.Б.
12	9-12	КОРЕПАНОВ Илья Александрович	07.09.2009 1 юн	ФСО «Юность Москвы»	Буттаславский Л.М. Франковский В.В.
13	13-16	ГАСАНОВ Гитиномагомед Махачевич	15.12.2008 3 сп	ЦСиО «Самбо-70» -"Виноградова"	Караванов Р.С. Леонтьев А.А.
14	13-16	РЫЖОВ Никита Михайлович	12.05.2010 1 юн	СШОР «МЦБИ»	Огиенко Д.С.
15	13-16	ВАЙЦНЕР Ярослав Владимирович	11.05.2010 2 юн	МКСШОР "Восток" (отд. "СКИФ»)	Рзянин И.В.
16	13-16	ЗАЛЯЛЮТДИНОВ Тимур Рустамович	31.07.2009 1 юн	ЦСиО «Самбо-70» - «Строгино»	Зиатдинов Р.А. Иванов Н.С.
17	17-20	ПЕШКОВ Максим Дмитриевич	15.09.2010 1 юн	с/к "Белый Лотос"	Чистов М.Ю.
18	17-20	УСТЮЖАНИН Назар Саидович	21.02.2009 1 юн	СК "Нард"	Скрябин А.С.
19	17-20	ЛОГИНОВ Матвей Алексеевич	19.08.2009 3 сп	МКСШОР "Восток" ("Некрасовка")	Редькин А.М. Коновалов А.Ю.
20	17-20	ЕВСТРАТОВ Георгий Павлович	17.03.2009 3 сп	МКСШОР "Восток" ("Некрасовка")	Редькин А.М. Коновалов А.Ю.

Главный судья _____ Барабанов И.В. (г. Москва)

Главный секретарь _____ Сейтаблаев А.В. (г. Москва)

Общественная организация Федерация самбо Москвы

ПРОТОКОЛ ХОДА СОРЕВНОВАНИЙ

Первенство Москвы по самбо
(юноши, девушки 14-16 лет) , (рн 63532)

Период проведения соревнования: 27.01.2024 - 28.01.2024,
ГБОУ "ЦСиО "Самбо-70", ул. Ак. Виноградова 4Б

Юноши 14-16 лет
53 кг

з/м	н/ж	ФИО	регион
1	20	ХАРИНСКИЙ Александр Андреевич	Москва, ЦСиО «Самбо-70» - "Виноградова"
2	19	ГАЙДАРЛЫ Максим Николаевич	Москва, ЦСиО «Самбо-70» - "Виноградова"
3	21	КАЛАШНИКОВ Роман Сергеевич	Москва, ЦСиО «Самбо-70» - "Виноградова"
3	15	ОТРИШКО Андрей Максимович	Москва, МКСШОР "Запад" («Борец»)
5-6			
5-6	16	ДМИТРИЕВ Матвей Николаевич	Москва, ЦСиО «Самбо-70» - "Виноградова"

Подгруппа А

1	КАДИЕВ Даниял Робертович	20.06.2006 3 сп	Москва, "МГФСО" (отд. "Каширское")
17	АУШЕВ Хаджибикар Магомедович	30.03.2008 1 юн	Москва, ЦСиО «Самбо-70» - "Виноградова"
9	МАСЛОВ Фёдор Денисович	11.12.2009 1 юн	Москва, МКСШОР "Восток" (отд. "Битца")
25	ЯРИКОВ Михаил Сергеевич	01.02.2008 1 юн	Москва, с/к "Первомайское"
5	СЕМЕНОВ Вадим Андреевич	30.09.2010 2 юн	Москва, ДЮСШ — 2
21	КАЛАШНИКОВ Роман Сергеевич	24.02.2009 3 сп	Москва, ЦСиО «Самбо-70» - "Виноградова"
13	КОРОБЕЙНИКОВ Максим Андреевич	07.11.2008 1 юн	Москва, ЦСиО «Самбо-70» ("Ясенево")
29			

3	ИСМАИЛОВ Али Рафаелович	27.04.2009 1 юн	Москва, ЦСиО «Самбо-70» - «Строгино»
19	ГАЙДАРЛЫ Максим Николаевич	12.09.2008 3 сп	Москва, ЦСиО «Самбо-70» - "Виноградова"
11	АГАПОВ Николай Евгеньевич	27.12.2009 1 юн	Москва, МКСШОР "Восток" (отд. "СОИМ»)
27	КОПЫЛОВ Арсений Русланович	30.06.2010 2 юн	Москва, с/к "Самбо-81"
7	СИРЕНИН Фёдор Андреевич	23.04.2009 2 сп	Москва, МКСШ "Зеленоград"(«Рекорд»)
23	КОНДРАТЕНКО Артем Николаевич	21.03.2009 1 юн	Москва, "МГФСО" (отд. "Савёлово")
15	ОТРИШКО Андрей Максимович	14.07.2009 3 сп	Москва, МКСШОР "Запад" («Борец»)
31			

Подгруппа Б

18	Москва, "МГФСО" (отд. "Савёлово")	20.04.2009 1 юн	БОРОДКИН Михаил Викторович
18	Москва, ЦСиО «Самбо-70» - "Виноградова"	19.09.2008 1 юн	ТАНГИЕВ Умар Мухтарович
26	Москва, МКСШОР "Восток" ("Некрасовка")	29.10.2008 3 сп	КАРПУК Владимир Сергеевич
26	Москва, с/к "Самбо-81"	26.10.2008 1 юн	ВАНЮКОВ Сергей Андреевич
22	Москва, МКСШ "Зеленоград"(«Рекорд»)	31.03.2009 1 юн	КУЗНЕЦОВ Дмитрий Владимирович
22	Москва, ЦСиО «Самбо-70» - "Виноградова"	25.09.2009 1 юн	ТАМКОВИЧ Марк Александрович
14	Москва, ЦСиО «Самбо-70» - «Строгино»	03.11.2009 3 юн	КИЯЙКИН Никита Алексеевич

20	Москва, «МГФСО» (отд. "Измайлово")	20.12.2008 2 юн	НЯГУКОВ Данил Александрович
20	Москва, ЦСиО «Самбо-70» - "Виноградова"	22.09.2009 3 сп	ХАРИНСКИЙ Александр Андреевич
12	Москва, с/к "Roshchin Team"	23.05.2008 1 юн	ЛЕОНТЬЕВ Анатолий Викторович
24	Москва, МКСШОР "Восток" (отд. "Битца")	26.06.2009 3 сп	РОДИОНОВ Роман Александрович
24	Москва, с/к "КСиЛ"	25.03.2009 2 юн	ЦОЙ Дмитрий Константинович
16	Москва, ЦСиО «Самбо-70» - "Виноградова"	15.04.2009 3 сп	ДМИТРИЕВ Матвей Николаевич

Утешение

Главный судья _____ Барабанов И.В. (г. Москва)

Главный секретарь _____ Сергеев А.В. (г. Москва)

Федерация самбо Москвы

ИТОГОВЫЙ ПРОТОКОЛ

Первенство Москвы по самбо (юноши, девушки 14-16 лет) , (рн 63532)

Период проведения соревнования: 27.01.2024 - 28.01.2024,
ГБОУ "ЦСиО "Самбо-70", ул. Ак. Виноградова 4Б,
Юноши 14-16 лет 53 кг

н/п	з/м	Ф.И.О.	ДР, разряд	Организация	Тренер(ы)
1	1	ХАРИНСКИЙ Александр Андреевич	22.09.2009 3 сп	ЦСиО «Самбо-70» -"Виноградова"	Мартынов И.В. Фролов И.В.
2	2	ГАЙДАРЛЫ Максим Николаевич	12.09.2008 3 сп	ЦСиО «Самбо-70» -"Виноградова"	Караванов Р.С. Леонтьев А.А.
3	3	КАЛАШНИКОВ Роман Сергеевич	24.02.2009 3 сп	ЦСиО «Самбо-70» -"Виноградова"	Мартынов И.В.
4	3	ОТРИШКО Андрей Максимович	14.07.2009 3 сп	МКСШОР "Запад" («Борец»)	Джаббаров Я.Г.
	5-6				
5	5-6	ДМИТРИЕВ Матвей Николаевич	15.04.2009 3 сп	ЦСиО «Самбо-70» -"Виноградова"	Богатырёв Д.В.
6	7-8	АУШЕВ Хаджибикар Магомедович	30.03.2008 1 юн	ЦСиО «Самбо-70» -"Виноградова"	Жиляев Д.С. Гладышев П.А.
7	7-8	ЛЕОНТЬЕВ Анатолий Викторович	23.05.2008 1 юн	с/к "Roshchin Team"	Рощин И.Ю.
8	9-12	СЕМЕНОВ Вадим Андреевич	30.09.2010 2 юн	ДЮСШ — 2	Меркулов В.М.
9	9-12	АГАПОВ Николай Евгеньевич	27.12.2009 1 юн	МКСШОР "Восток" (отд. "СКИФ»)	Коновалов А.Ю.
10	9-12	ИСМАИЛОВ Али Рафаелович	27.04.2009 1 юн	ЦСиО «Самбо-70» - «Строгино»	Зиатдинов Р.А. Иванов Н.С.
11	9-12	НЯГУКОВ Данил Александрович	20.12.2008 2 юн	«МГФСО» (отд. "Измайлово")	Марянян С.А. Лавочкин П.Д.
12	13-16	КОРОБЕЙНИКОВ Максим Андреевич	07.11.2008 1 юн	ЦСиО «Самбо-70» ("Ясенево")	Сучков А.А. Чеботарь А.В.
13	13-16	ТАНГИЕВ Умар Мухтарович	19.09.2008 1 юн	ЦСиО «Самбо-70» -"Виноградова"	Жиляев Д.С. Гладышев П.А.
14	13-16	ЦОЙ Дмитрий Константинович	25.03.2009 2 юн	с/к "КСиЛ"	Серпорезюк С.Д. Кондратьева Т.В.
15	13-16	СИРЕНИН Фёдор Андреевич	23.04.2009 2 сп	МКСШ "Зеленоград"(«Рекорд»)	Щербаков А.А.
16	17-20	ЯРИКОВ Михаил Сергеевич	01.02.2008 1 юн	с/к "Первомайское"	Шамаев А.М. Шамаев А.М.
17	17-20	КИЯЙКИН Никита Алексеевич	03.11.2009 3 юн	ЦСиО «Самбо-70» - «Строгино»	Бармин С.А.
18	17-20	КУЗНЕЦОВ Дмитрий Владимирович	31.03.2009 1 юн	МКСШ "Зеленоград"(«Рекорд»)	Барабанов И.В. Щербаков А.А.
19	17-20	БОРОДКИН Михаил Викторович	20.04.2009 1 юн	"МГФСО" (отд. "Свиблово")	Фетисов Д.О.
20	21-24	КОНДРАТЕНКО Артем Николаевич	21.03.2009 1 юн	"МГФСО" (отд. "Свиблово")	Фетисов Д.О. Панин В.В.
21	21-24	КОПЫЛОВ Арсений Русланович	30.06.2010 2 юн	с/к "Самбо-81"	Самсонов И.И.
22	21-24	КАРПУК Владимир Сергеевич	29.10.2008 3 сп	МКСШОР "Восток" ("Некрасовка")	Коновалов А.Ю.
23	21-24	РОДИОНОВ Роман Александрович	28.06.2009 3 сп	МКСШОР "Восток" (отд. "Битца")	Казак Н.А.
24	25-27	МАСЛОВ Фёдор Денисович	11.12.2009 1 юн	МКСШОР "Восток" (отд. "Битца")	Казак Н.А.
25	25-27	КАДИЕВ Даниял Робертович	20.06.2008 3 сп	"МГФСО" (отд. ""Каширсоке")	Самсонов И.И. Пучков С.А.
26	б/м	ТАМКОВИЧ Марк Александрович	25.09.2009 1 юн	ЦСиО «Самбо-70» -"Виноградова"	Савкин А.В. Филимонов С.Н.
27	б/м	ВАНЮКОВ Сергей Андреевич	26.10.2008 1 юн	с/к "Самбо-81"	Самсонов И.И.

Главный судья _____ Барабанов И.В. (г. Москва)

Главный секретарь _____ Сайтабаев А.В. (г. Москва)

ПРОТОКОЛ ХОДА СОРЕВНОВАНИЙ

Первенство Москвы по самбо
(юноши, девушки 14-16 лет) , (рн 63532)

Период проведения соревнования: 27.01.2024 - 28.01.2024,
ГБОУ "ЦСиО "Самбо-70", ул. Ак. Виноградова 4Б

Юноши 14-16 лет
58 кг

з/м	н/ж	ФИО	регион
1	7	ОМОНОВ Тимур Константинович	Москва, МКСШОР "Восток" (отд. "СКИФ»)
2	22	КУДЯКОВ Давид Русланович	Москва, ЦСиО «Самбо-70» ("Ясенево")
3	1	ЗУЕВ Матвей Александрович	Москва, с/к "Первомайское"
3	32	РАДЖАБОВ Ахмед Магомедович	Москва,
5-6	23	КАСЫМОВ Руслан Дмитриевич	Москва, ЦСиО «Самбо-70» - «Строгино»
5-6	20	ФЕФЕЛОВ Кирилл Артёмович	Москва, ЦСиО «Самбо-70» ("Ясенево")

Подгруппа А

1	ЗУЕВ Матвей Александрович	21.10.2009 3 сп	Москва, с/к "Первомайское"
17	АГАФОНОВ Матвей Дмитриевич	01.09.2009 2 юн	Москва, ФСО «Юность Москвы»
9	МИШИН Дмитрий Павлович	26.02.2009 1 юн	Москва, МКСШОР "Восток" (отд. "СКИФ»)
25	БАРТЕНЕВ Николай Михайлович	16.05.2008 3 сп	Москва, ЦСиО «Самбо-70» - "Виноградова"
6	ДРОЖДИН Георгий Игоревич	03.04.2008 3 сп	Москва, МКСШ "Зеленоград"(«Рекорд»)
21	ПОНОМАРЕНКО Арсений Вячеславович	02.06.2008 1 юн	Москва, ЦСиО «Самбо-70» ("Ясенево")
13	СИМОНЕНКО Руслан Андреевич	22.12.2009 3 сп	Москва, МКСШОР "Запад" («Борец»)
29	ПОЛИТОВ Сергей Константинович	18.12.2008 3 сп	Москва, ЦСиО «Самбо-70» - "Виноградова"

3	ТИХОНОВ Андрей Андреевич	01.05.2008 1 юн	Москва, «МГФСО» (отд. "Измайлово")
19	РЯБИКИН Алексан Сергеевич	02.11.2008 3 сп	Москва, ЦСиО "Самбо -70" ("Шаболовка")
11	НОВИКОВ Артем Андреевич	23.09.2009 2 юн	Москва, МКСШОР "Запад" («Борец»)
27	АБДУЛГАПАРОВ Адам Шамилевич	15.11.2008 1 юн	Москва, ЦСиО «Самбо-70» - "Виноградова"
7	ОМОНОВ Тимур Константинович	01.03.2008 1 сп	Москва, МКСШОР "Восток" (отд. "СКИФ»)
23	КАСЫМОВ Руслан Дмитриевич	11.10.2009 1 юн	Москва, ЦСиО «Самбо-70» - «Строгино»
15	САФАРОВ Константин Самирович	12.01.2009 3 сп	Москва, СШОР «Север» (ул. Вятская)
31	БАТБАЕВ Алдияр Асхарович	[illegible]	Москва, МКСШОР [illegible]

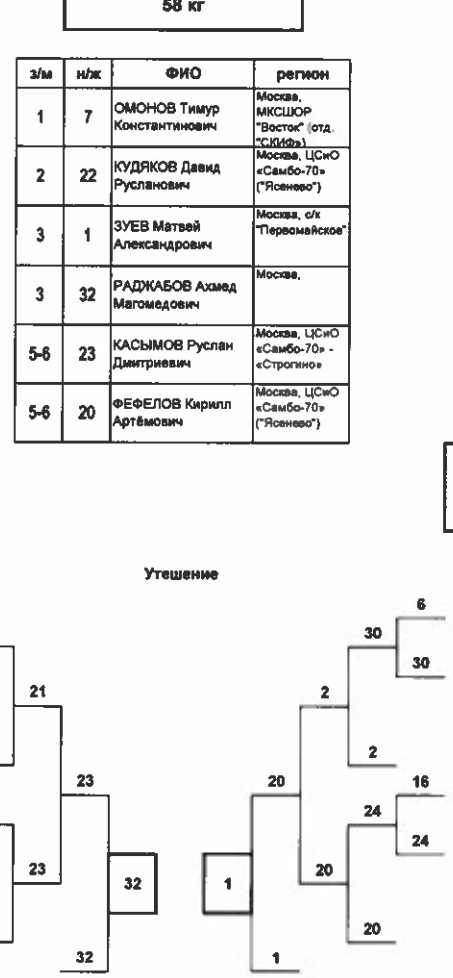

Утешение

Подгруппа Б

2	Москва, "МГФСО" (отд. "Каширское")	29.06.2008 3 сп	СУЛЕЙМАНОВ Мухаммед Шамилевич
18	Москва, ЦСиО "Самбо -70" ("Шаболовка")	23.05.2008 3 сп	КОЗЛОВ Антон Михайлович
10	Москва, с/к "Roshchin Team"	05.02.2009 3 сп	КРАШНЕНКОВ Станислав Сергеевич
26	Москва, ЦСиО «Самбо-70» - "Виноградова"	30.01.2008 3 сп	ЛАЗАРЕВ Денис Дмитриевич
6	Москва, МКСШ "Зеленоград"(«Рекорд»)	07.04.2008 3 сп	ТЮЛЯНДИН Илья Степанович
22	Москва, ЦСиО «Самбо-70» ("Ясенево")	20.01.2008 1 юн	КУДЯКОВ Давид Русланович
14	Москва, МКСШОР "ЮГ" (отд. "Москворечье")	31.05.2008 3 сп	МЕДВЕДЕВ Иван Николаевич
30	Москва, Школа № 1793	08.12.2010 1 юн	САЛИН Никита Алексеевич

4	Москва, КЕ "Школа Чемпионов"	05.06.2009 3 юн	ГОРЛОВ Александр Викторович
20	Москва, ЦСиО «Самбо-70» ("Ясенево")	05.08.2008 1 юн	ФЕФЕЛОВ Кирилл Артёмович
12	Москва, МКСШОР "Запад" («Борец»)	28.07.2009 1 юн	МАКСИМЕНКО Михаил Владиславович
28	Москва, ЦСиО «Самбо-70» - "Виноградова"	14.05.2008 3 сп	НЕВЯДОМСКИЙ Артемий Дмитриевич
8	Москва, МКСШОР "Восток" (отд. "СКИФ»)	06.10.2008 1 сп	ОСИПОВ Максим Павлович
24	Москва, ЦСиО «Самбо-70» - «Строгино»	09.03.2009 2 юн	ТРАНДАФИР Кирилл Константинович
16	Москва, СШОР «Север» (ул. Вятская)	22.11.2009 1 юн	САБУРОВ Максим Юрьевич
32	Москва,	04.12.2008 2 сп	РАДЖАБОВ Ахмед Магомедович

Главный судья _____ Барабанов А.В. (г. Москва)

Главный секретарь _____ Шаблаев А.В. (г. Москва)

Федерация самбо Москвы

ИТОГОВЫЙ ПРОТОКОЛ

Первенство Москвы по самбо (юноши, девушки 14-16 лет) , (рн 63532)

Период проведения соревнования: 27.01.2024 - 28.01.2024, ГБОУ "ЦСиО "Самбо-70", ул. Ак. Виноградова 4Б, Юноши 14-16 лет 58 кг

н/п	з/м	Ф.И.О.	ДР, разряд	Организация	Тренер(ы)
1	1	ОМОНОВ Тимур Константинович	01.03.2008 1 сп	МКСШОР "Восток" (отд. "СКИФ»)	Зиатдинов М.А.
2	2	КУДЯКОВ Давид Русланович	20.01.2008 1 юн	ЦСиО «Самбо-70» ("Ясенево")	Новосадов Е.Ф. Герасименко Д.В.
3	3	ЗУЕВ Матвей Александрович	21.10.2009 3 сп	с/к "Первомайское"	Шамаев А.М. Меркулов В.М.
4	3	РАДЖАБОВ Ахмед Магомедович	04.12.2008 2 сп		Курбанов А.Д.
5	5-6	КАСЫМОВ Руслан Дмитриевич	11.10.2009 1 юн	ЦСиО «Самбо-70» - «Строгино»	Зиатдинов Р.А. Левушкин М.В.
6	5-6	ФЕФЕЛОВ Кирилл Артёмович	05.08.2008 1 юн	ЦСиО «Самбо-70» ("Ясенево")	Сучков А.А.
7	7-8	ПОНОМАРЕНКО Арсений Вячеславович	02.06.2008 1 юн	ЦСиО «Самбо-70» ("Ясенево")	Сучков А.А.
8	7-8	СУЛЕЙМАНОВ Мухаммед Шамилевич	29.08.2008 3 сп	"МГФСО" (отд. ""Каширсоке")	Самсонов И.И. Пучков С.А.
9	9-12	МИШИН Дмитрий Павлович	26.02.2009 1 юн	МКСШОР "Восток" (отд. "СКИФ»)	Руденко С.П. Руденко С.П.
10	9-12	АБДУЛГАПАРОВ Адам Шамилевич	15.11.2008 1 юн	ЦСиО «Самбо-70» -"Виноградова"	Кабанов Д.Б. Богатырёв Д.В.
11	9-12	ТРАНДАФИР Кирилл Константинович	09.03.2009 2 юн	ЦСиО «Самбо-70» - «Строгино»	Никучадзе Г.М.
12	9-12	САЛИН Никита Алексеевич	06.12.2010 1 юн	Школа № 1793	Киселев С.Н.
13	13-16	САФАРОВ Константин Самирович	12.01.2009 3 сп	СШОР «Север» (ул. Вятская)	Ковылин А.В.
14	13-16	САБУРОВ Максим Юрьевич	22.11.2009 1 юн	СШОР «Север» (ул. Вятская)	Федяев Н.А.
15	13-16	ТЮЛЯНДИН Илья Степанович	07.04.2008 3 сп	МКСШ "Зеленоград"(«Рекорд»)	Щербаков А.А.
16	13-16	АГАФОНОВ Матвей Дмитриевич	01.09.2009 2 юн	ФСО «Юность Москвы»	Франковский В.В.
17	17-20	ПОЛИТОВ Сергей Константинович	18.12.2008 3 сп	ЦСиО «Самбо-70» -"Виноградова"	Савкин А.В. Караванов Р.С.
18	17-20	НЕВЯДОМСКИЙ Артемий Дмитриевич	14.05.2008 3 сп	ЦСиО «Самбо-70» -"Виноградова"	Караванов Р.С. Леонтьев А.А.
19	17-20	ЛАЗАРЕВ Денис Дмитриевич	30.01.2008 3 сп	ЦСиО «Самбо-70» -"Виноградова"	Богатырёв Д.В.
20	17-20	РЯБИКИН Алексан Сергеевич	02.11.2008 3 сп	ЦСиО "Самбо -70" ("Шаболовка")	Козонков А.М. Мелоченков В.О.
21	21-24	ОСИПОВ Максим Павлович	08.10.2008 1 сп	МКСШОР "Восток" (отд. "СКИФ»)	Руденко С.П. Рзянин И.В.
22	21-24	МЕДВЕДЕВ Иван Николаевич	31.08.2008 3 сп	МКСШОР "ЮГ" (отд. "Москворечье")	Зыков А.В. Зыков А.С.
23	21-24	КРАШНЕНКОВ Станислав Сергеевич	05.02.2009 3 сп	с/к "Roshchin Team"	Рощин И.Ю.
24	21-24	НОВИКОВ Артем Андреевич	23.09.2009 2 юн	МКСШОР "Запад" («Борец»)	Жаворонков А.Н.
25	25-32	МАКСИМЕНКО Михаил Владиславович	28.07.2009 1 юн	МКСШОР "Запад" («Борец»)	Жаворонков А.Н.
26	25-32	СИМОНЕНКО Руслан Андреевич	22.12.2009 3 сп	МКСШОР "Запад" («Борец»)	Жаворонков А.Н.
27	25-32	ТИХОНОВ Андрей Андреевич	01.05.2008 1 юн	«МГФСО» (отд. "Измайлово")	Овчинников В.В. Лавочкин П.Д.
28	25-32	ДРОЖДИН Георгий Игоревич	03.04.2008 3 сп	МКСШ "Зеленоград"(«Рекорд»)	Щербаков А.А.
29	25-32	БАРТЕНЕВ Николай Михайлович	16.05.2008 3 сп	ЦСиО «Самбо-70» -"Виноградова"	Богатырёв Д.В.
30	25-32	КОЗЛОВ Антон Михайлович	23.05.2008 3 сп	ЦСиО "Самбо -70" ("Шаболовка")	Козонков А.М.
31	25-32	БАТБАЕВ Алдияр Асхарович	15.01.2008 2 сп	МКСШОР "Восток"("Ярыгина")	Яковцев А.А. Яковцев В.А.
32	25-32	ГОРЛОВ Александр Викторович	05.06.2009 3 юн	КЕ "Школа Чемпонов"	Бабаян В.Д. Бабаян В.К.

Главный судья _____ Барабанов И.В. (г. Москва)

Главный секретарь _____ Сейтаблаев А.В. (г. Москва)

ПРОТОКОЛ ХОДА СОРЕВНОВАНИЙ

Первенство Москвы по самбо (юноши, девушки 14-16 лет) , (рн 63532)

Период проведения соревнования: 27.01.2024 - 28.01.2024,
ГБОУ "ЦСиО "Самбо-70", ул. Ак. Виноградова 4Б
Подгруппа А

Юноши 14-16 лет 64 кг

1	ЕГОРОВ Артур Николаевич	09.10.2009 1 юн	Москва, "МГФСО" (отд. "Свиблово")
33	ТИТКОВ Даниил Алексеевич	10.06.2008 1 юн	Москва, ЦСиО «Самбо-70» ("Ясенево")
17	СЕМИН Сергей Валерьевич	14.02.2009 1 юн	Москва, ФСО «Юность Москвы»
49			
9	РОМАНОВ Александр	29.06.2009 1 юн	Москва, МКСШОР "Восток" (отд. "СКИФ»)
41			
25	ДОБРЫНИН Павел Сергеевич	19.03.2008 3 сп	Москва, ЦСиО «Самбо-70» "Виноградова"
57			
5	ШАРАПОВ Вадим Альбертович	02.12.2008 3 сп	Москва, МКСШ "Зеленоград"(«Рекорд»)
37	КОШКИН Вячеслав Дмитриевич	29.04.2008 2 сп	Москва, с/к "им. Щульца"
21	КУБЫШКИН Ярослав	11.05.2008 1 юн	Москва, с/к "Roshchin Team"
53			
13	ШЕВЯКОВ Максим Викторович	27.04.2009 1 юн	Москва, МКСШОР "Запад" («Борец»)
45			
29	АНАСОВ Александр Александрович	01.06.2008 1 юн	Москва, ЦСиО «Самбо-70» ("Ясенево")
61			
3	ПАПАТОВ Олег Павлович	30.07.2009 2 юн	Москва, ДЮСШ — 2
35	БЕЛУГИН Михаил Алексеевич	27.03.2008 1 юн	Москва, с/к "Пума"
19	ГВАЗАВА Георгий Леванович	14.05.2009 3 сп	Москва, ЦСиО «Самбо-70» "Виноградова"
51			
11	НОВИКОВ Дмитрий Ильич	14.06.2009 1 юн	Москва, МКСШОР "Восток"("Ярыгина")
43			
27	КЛЕВЦОВ Егор Артемович	09.07.2009 1 юн	Москва, ЦСиО «Самбо-70» "Виноградова"
59			
7	ХАИДУКОВ Сергей Владимирович	07.10.2008 1 юн	Москва, МКСШОР "Восток" (отд. "Битца")
39			
23	АРСАМИКОВ Ислам Адамович	01.01.2008 1 юн	Москва, ЦСиО «Самбо-70» «Строгино»
55			
15	ГАРАНКИН Вадим Ильич	06.08.2008 2 юн	Москва, МКСШОР "Запад" («Борец»)
47			
31	ФОМИН Алексей Максимович	14.01.2008 1 юн	Москва, к/е "Альянс"
63			

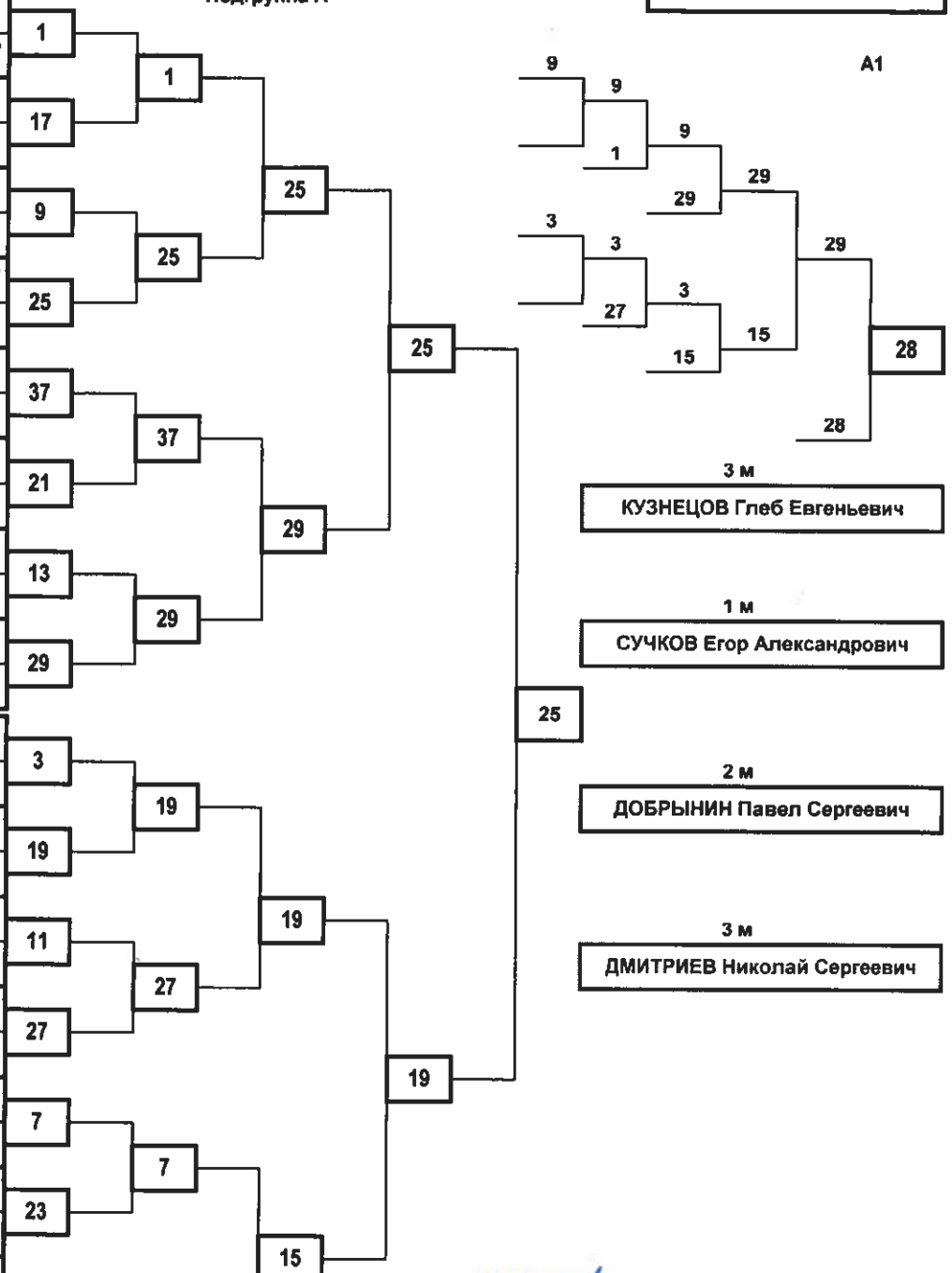

Главный судья _____ Барабанов И.В. (г. Москва)

Главный секретарь _____ Сейфаблаев А.В. (г. Москва)

Федерация самбо Москвы

ПРОТОКОЛ ХОДА СОРЕВНОВАНИЙ

Первенство Москвы по самбо
(юноши, девушки 14-16 лет) , (рн 63532)

Период проведения соревнования: 27.01.2024 - 28.01.2024,
ГБОУ "ЦСиО "Самбо-70", ул. Ак. Виноградова 4Б
Подгруппа Б

Юноши 14-16 лет
64 кг

2	ДМИТРИЕВ Николай Сергеевич	04.04.2008 1 юн	Москва, "МГФСО" (отд. "Свиблово")
34	ГЮЛАБИЕВ Мурад Гафисович	08.05.2009 2 юн	Москва, с/к "КСиЛ"
18	АРАПОВ Максим Альбертович	25.01.2009 3 сп	Москва, ЦСиО "Самбо -70" ("Шаболовка")
50			
10	ЕВТЕЕВ Алексей Александрович	27.04.2009 3 сп	Москва, МКСШОР "Восток" (отд. "СКИФ»)
42			
26	КУЗНЕЦОВ-ЛЕОНОВ Платон	12.01.2008 3 сп	Москва, ЦСиО «Самбо-70» "Виноградова"
58			
6	ДОБРЫНИН Роман Максимович	23.12.2008 3 сп	Москва, МКСШОР "Восток" (отд. "Битца")
38	ГАРУС Александр Александрович	15.09.2008 1 юн	Москва, с/к "им. Щульца"
22	ЖЕРДЕВ Даниил Романович	17.10.2008 1 юн	Москва, ЦСиО «Самбо-70» «Строгино»
54			
14	ЖУСУЕВ Асылхан Уланбекович	03.07.2009 1 юн	Москва, МКСШОР "Запад" («Борец»)
46			
30	СУЧКОВ Егор Александрович	04.03.2008 1 юн	Москва, ЦСиО «Самбо-70» "Виноградова"
62			
4	ХЛОПОТНОВ Илья Александрович	02.10.2009 3 юн	Москва, КЕ "Школа Чемпионов"
36	СОЛОМАТИН Василий	02.03.2010 2 юн	Москва, с/к "Самбо-81"
20	АКИМОВ Данила Вячеславович	17.05.2008 1 юн	Москва, ЦСиО «Самбо-70» ("Ясенево")
52			
12	НЕМЦОВ Владислав	17.06.2009 1 юн	Москва, МКСШОР "Запад" («Борец»)
44			
28	КУЗНЕЦОВ Глеб Евгеньевич	21.06.2009 3 сп	Москва, ЦСиО «Самбо-70» "Виноградова"
60			
8	ПОЛИТАЕВ Иван Иванович	12.02.2008 1 юн	Москва, МКСШОР "Восток" ("Некрасовка")
40			
24	ГАБИБУЛАЕВ Муслим Эдуардович	30.03.2008 2 сп	Москва, ЦСиО «Самбо-70» "Виноградова"
56			
16	ДАБИН Евгений Трофимович	15.01.2009 3 сп	Москва, СШОР «Север» (ул. Вятская)
48			
32	ПУГАЧ Илья Алексеевич	17.08.2008 1 юн	Москва, с/к "Roshchin Team"
64			

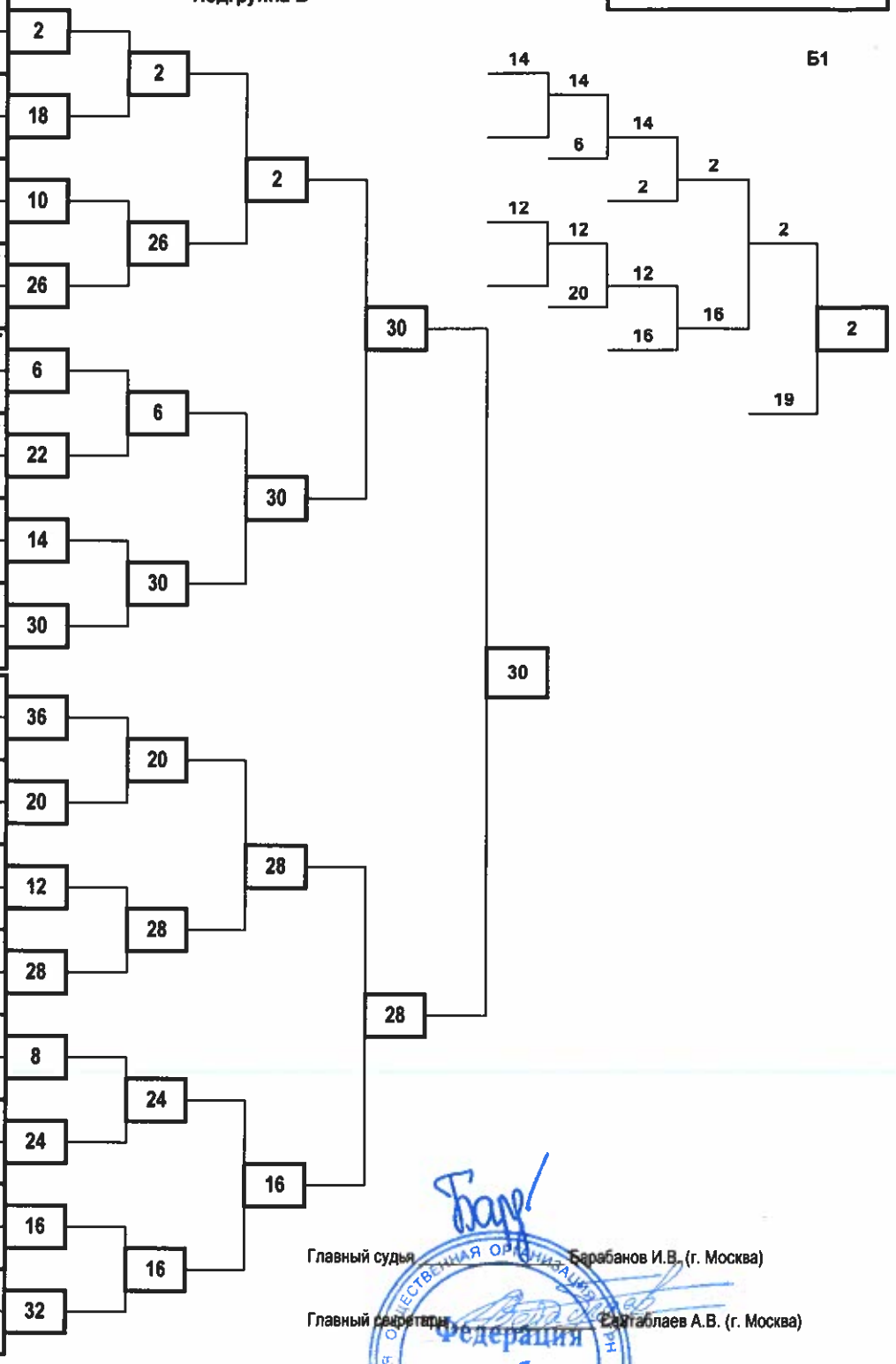

Главный судья _____ Барабанов И.В. (г. Москва)

Главный секретарь _____ Сахтаблаев А.В. (г. Москва)

Федерация самбо Москвы

ИТОГОВЫЙ ПРОТОКОЛ

Первенство Москвы по самбо (юноши, девушки 14-16 лет) , (рн 63532)

Период проведения соревнования: 27.01.2024 - 28.01.2024, ГБОУ "ЦСиО "Самбо-70", ул. Ак. Виноградова 4Б, Юноши 14-16 лет 64 кг

н/п	з/м	Ф.И.О.	ДР, разряд	Организация	Тренер(ы)
1	1	СУЧКОВ Егор Александрович	04.03.2008 1 юн	ЦСиО «Самбо-70» -"Виноградова"	Жиляев Д.С. Гладышев П.А.
2	2	ДОБРЫНИН Павел Сергеевич	19.03.2008 3 сп	ЦСиО «Самбо-70» -"Виноградова"	Караванов Р.С. Леонтьев А.А.
3	3	КУЗНЕЦОВ Глеб Евгеньевич	21.06.2009 3 сп	ЦСиО «Самбо-70» -"Виноградова"	Савкин А.В. Жизневский В.А.
4	3	ДМИТРИЕВ Николай Сергеевич	04.04.2008 1 юн	"МГФСО" (отд. "Свиблово")	Фетисов Д.О.
5	5-6	ГВАЗАВА Георгий Леванович	14.05.2009 3 сп	ЦСиО «Самбо-70» -"Виноградова"	Фролов И.В. Мартынов И.В.
6	5-6	АНАСОВ Александр Александрович	01.06.2008 1 юн	ЦСиО «Самбо-70» ("Ясенево")	Сучков А.А.
7	7-8	ДАБИН Евгений Трофимович	15.01.2009 3 сп	СШОР «Север» (ул. Вятская)	Федяев Н.А.
8	7-8	ГАРАНКИН Вадим Ильич	06.08.2008 2 юн	МКСШОР "Запад" («Борец»)	Жаворонков А.Н.
9	9-12	НЕМЦОВ Владислав Алексеевич	17.06.2009 1 юн	МКСШОР "Запад" («Борец»)	Бойченко И.А. Бойченко И.А.
10	9-12	РОМАНОВ Александр Михайлович	29.06.2009 1 юн	МКСШОР "Восток" (отд. "СКИФ»)	Рзянин И.В.
11	9-12	ЖУСУЕВ Асылхан Уланбекович	03.07.2009 1 юн	МКСШОР "Запад" («Борец»)	Жаворонков А.Н.
12	9-12	ПАЛАТОВ Олег Павлович	30.07.2009 2 юн	ДЮСШ — 2	Меркулов В.М. Кречетов И.А.
13	13-16	КЛЕВЦОВ Егор Артемович	09.07.2009 1 юн	ЦСиО «Самбо-70» -"Виноградова"	Леонтьев А.А. Караванов Р.С.
14	13-16	ЕГОРОВ Артур Николаевич	09.10.2009 1 юн	"МГФСО" (отд. "Свиблово")	Фетисов Д.О.
15	13-16	АКИМОВ Данила Вячеславович	17.05.2008 1 юн	ЦСиО «Самбо-70» ("Ясенево")	Сучков А.А.
16	13-16	ДОБРЫНИН Роман Максимович	23.12.2008 3 сп	МКСШОР "Восток" (отд. "Битца")	Казак Н.А.
17	17-20	КОШКИН Вячеслав Дмитриевич	29.04.2008 2 сп	с/к "им. Щульца"	Авдонин С.М.
18	17-20	КУЗНЕЦОВ-ЛЕОНОВ Платон Егорович	12.01.2008 3 сп	ЦСиО «Самбо-70» -"Виноградова"	Лебедев А.А. Морозов И.А.
19	17-20	ГАБИБУЛАЕВ Муслим Эдуардович	30.03.2008 2 сп	ЦСиО «Самбо-70» -"Виноградова"	Шикалов Ю.А. Корниенко М.А.
20	17-20	ХАЙДУКОВ Сергей Владимирович	07.10.2008 1 юн	МКСШОР "Восток" (отд. "Битца")	Казак Н.А.
21	21-24	ШЕВЯКОВ Максим Викторович	27.04.2009 1 юн	МКСШОР "Запад" («Борец»)	Бойченко И.А. Бойченко И.А.
22	21-24	ЕВТЕЕВ Алексей Александрович	27.04.2009 3 сп	МКСШОР "Восток" (отд. "СКИФ»)	Рзянин И.В.
23	21-24	ПУГАЧ Илья Алексеевич	17.08.2008 1 юн	с/к "Roshchin Team"	Рощин И.Ю.
24	21-24	КУБЫШКИН Ярослав Александрович	11.05.2008 1 юн	с/к "Roshchin Team"	Рощин И.Ю.
25	25-32	АРСАМИКОВ Ислам Адамович	01.01.2008 1 юн	ЦСиО «Самбо-70» - «Строгино»	Зиатдинов Р.А. Иванов Н.С.
26	25-32	ЖЕРДЕВ Даниил Романович	17.10.2008 1 юн	ЦСиО «Самбо-70» - «Строгино»	Зиатдинов Р.А.

27	25-32	ПОЛИТАЕВ Иван Иванович	12.02.2008 1 юн	МКСШОР "Восток" ("Некрасовка")	Годовников А.В.
28	25-32	АРАПОВ Максим Альбертович	25.01.2009 3 сп	ЦСиО "Самбо -70" ("Шаболовка")	Козонков А.М.
29	25-32	СОЛОМАТИН Василий Кириллович	02.03.2010 2 юн	с/к "Самбо-81"	Самсонов И.И.
30	25-32	СЕМИН Сергей Валерьевич	14.02.2009 1 юн	ФСО «Юность Москвы»	Франковский В.В. Астахов Д.Б.
31	25-32	ФОМИН Алексей Максимович	14.01.2008 1 юн	к/е "Альянс"	Барабанов И.В.
32	25-32	НОВИКОВ Дмитрий Ильич	14.06.2009 1 юн	МКСШОР "Восток"("Ярыгина")	Яковцев А.А. Яковцев В.А.
33	33-38	ГЮЛАБИЕВ Мурад Гафисович	08.05.2009 2 юн	с/к "КСиЛ"	Серпорезюк С.Д.
34	33-38	БЕЛУГИН Михаил Алексеевич	27.03.2008 1 юн	с/к "Пума"	Паперно А.А.
35	33-38	ШАРАПОВ Вадим Альбертович	02.12.2008 3 сп	МКСШ "Зеленоград"(«Рекорд»)	Щербаков А.А.
36	33-38	ГАРУС Александр Александрович	15.09.2008 1 юн	с/к "им. Щульца"	Авдонин С.М.
37	33-38	ТИТКОВ Даниил Алексеевич	10.06.2008 1 юн	ЦСиО «Самбо-70» ("Ясенево")	Сучков А.А. Чеботарь А.В.
38	33-38	ХЛОПОТНОВ Илья Александрович	02.10.2009 3 юн	КЕ "Школа Чемпонов"	Бабаян В.К.

Главный судья _____ Барабанов И.В. (г. Москва)

Главный секретарь _____ Сейфаблаев А.В. (г. Москва)

Федерация самбо Москвы

ПРОТОКОЛ ХОДА СОРЕВНОВАНИЙ

Первенство Москвы по самбо
(юноши, девушки 14-16 лет) , (рн 63532)

Период проведения соревнования: 27.01.2024 - 28.01.2024,
ГБОУ "ЦСиО "Самбо-70", ул. Ак. Виноградова 4Б

Юноши 14-16 лет
71 кг

з/м	н/ж	ФИО	регион
1	26	ЧУВАШОВ Иван Сергеевич	Москва, ЦСиО «Самбо-70» - "Виноградова"
2	25	АБДУХАЛИКОВ Алмазбек Абдуллажонович	Москва, ЦСиО «Самбо-70» - "Виноградова"
3	14	АСАТРЯН Ваграм Артемович	Москва, ЦСиО «Самбо-70» ("Ясенево")
3	28	АЛЕКАНКИН Артём Николаевич	Москва, с/к "Первомайское"
5-6	1	САЙКИН Николай Дмитриевич	Москва, "МГФСО" (отд. ""Каширское")
5-6	11	АГАЗАРЯН Абел Макарович	Москва, СК "Нард"

Подгруппа А

1	САЙКИН Николай Дмитриевич	02.06.2008 3 сп	Москва, "МГФСО" (отд. ""Каширское")
17	ПИМАКИН Артемий Дмитриевич	01.03.2008 1 юн	Москва, ЦСиО «Самбо-70» - "Виноградова"
9	ГУММАТОВ Гусейн Али оглы	25.09.2009 1 юн	Москва, МКСШОР "Запад" («Борец»)
25	АБДУХАЛИКОВ Алмазбек Абдуллажонович	13.01.2009 3 сп	Москва, ЦСиО «Самбо-70» - "Виноградова"
5	ТУБЕЕВ Матвей Сергеевич	19.04.2008 1 юн	Москва, МКСШОР "Восток" (отд. "Бетця")
21	КРУГЛОВ Денис Максимович	06.06.2009 3 сп	Москва, ЦСиО «Самбо-70» - "Виноградова"
13	ШАПОВАЛОВ Вилен Юрьевич	29.09.2009 1 юн	Москва, ФСО «Юность Москвы»
29			

3	ЖЕЛЕЗНОВ Алексей Романович	06.06.2008 1 юн	Москва, "МГФСО" (отд. "Свиблово")
19	ТИХОНОВ Егор Романович	20.12.2008 3 сп	Москва, ЦСиО «Самбо-70» - "Виноградова"
11	АГАЗАРЯН Абел Макарович	06.04.2008 3 сп	Москва, СК "Нард"
27	ПОПОВ Роман Михайлович	17.08.2008 3 сп	Москва, с/к "КСиП"
7	НАСРУЛЛАЕВ Камалдин Наримонович	17.06.2008 3 сп	Москва, МКСШОР "Восток" (отд. "СШИ»)
23	СТАРОДУБЦЕВ Арсений Витальевич	10.10.2008 2 сп	Москва, ЦСиО «Самбо-70» - "Виноградова"
15	ЛУКАШОВ Михаил Сергеевич	29.05.2008 1 юн	Москва, ЦСиО «Самбо-70» - «Строгино»
31			

Подгруппа Б

2	Москва, "МГФСО" (отд. ""Каширское")	03.03.2008 1 юн	ШАРИПОВ Амир Рустамович
18	Москва, ЦСиО «Самбо-70» - "Виноградова"	17.06.2009 3 сп	ХОЛОХОЕВ Магомед Саварбекович
10	Москва, МКСШОР "Запад" («Борец»)	26.02.2008 3 сп	ИСКАКОВ Тимур Игоревич
26	Москва, ЦСиО «Самбо-70» - "Виноградова"	11.09.2008 2 сп	ЧУВАШОВ Иван Сергеевич
6	Москва, МКСШОР "Восток" ("Некрасовка")	05.03.2009 2 сп	БЯХОВ Мирон Денисович
22	Москва, ЦСиО «Самбо-70» - "Виноградова"	30.09.2009 3 сп	ФИЛЬЧЕНКОВ Артём Арсеньевич
14	Москва, ЦСиО «Самбо-70» ("Ясенево")	21.02.2008 КМС	АСАТРЯН Ваграм Артемович
30			

4	Москва, «МГФСО» (отд. "Измайлово")	26.11.2008 1 юн	САМСОНОВ Станислав Сергеевич
20	Москва, ЦСиО «Самбо-70» - "Виноградова"	01.01.2008 3 сп	БАБАЯН Амбарцум Аркадиевич
12	Москва, СШОР «Север» (ул. Вятская)	30.07.2009 1 юн	КУЛМАНБЕТОВ Тимур Ырысбекович
28	Москва, с/к "Первомайское"	27.04.2008 1 юн	АЛЕКАНКИН Артём Николаевич
8	Москва, МКСШОР "Восток"("Ярыгина")	06.07.2009 1 юн	ХАМИДУЛЛИН Артур Абдупахатевич
24	Москва, ЦСиО «Самбо-70» - "Виноградова"	17.04.2008 3 сп	ЛЕДОВСКОЙ Захар Павлович
16	Москва, ЦСиО «Самбо-70» - "Виноградова"	09.01.2008 1 юн	АБУДАЛОВ Гаджи Магомедович
32			

Утешение

Главный судья _____ Барабанов И.В. (г. Москва)

Главный секретарь _____ Дорофеев А.В. (г. Москва)

Федерация самбо Москвы

ИТОГОВЫЙ ПРОТОКОЛ

Первенство Москвы по самбо (юноши, девушки 14-16 лет) , (рн 63532)

Период проведения соревнования: 27.01.2024 - 28.01.2024,
ГБОУ "ЦСиО "Самбо-70", ул. Ак. Виноградова 4Б,
Юноши 14-16 лет 71 кг

н/п	з/м	Ф.И.О.	ДР, разряд	Организация	Тренер(ы)
1	1	ЧУВАШОВ Иван Сергеевич	11.09.2008 2 сп	ЦСиО «Самбо-70» -"Виноградова"	Морозов И.А.
2	2	АБДУХАЛИКОВ Алмазбек Абдуллажонович	13.01.2009 3 сп	ЦСиО «Самбо-70» -"Виноградова"	Савкин А.В. Караванов Р.С.
3	3	АСАТРЯН Ваграм Артемович	21.02.2008 КМС	ЦСиО «Самбо-70» ("Ясенево")	Герасименко Д.В. Новосадов Е.Ф.
4	3	АЛЕКАНКИН Артём Николаевич	27.04.2008 1 юн	с/к "Первомайское"	Шамаев А.М. Меркулов В.М.
5	5-6	АГАЗАРЯН Абел Макарович	06.04.2008 3 сп	СК "Нард"	Скрябин А.С.
6	5-6	САЙКИН Николай Дмитриевич	02.06.2008 3 сп	"МГФСО" (отд. ""Каширсоке")	Пучков С.А.
7	7-8	АБУДАЛОВ Гаджи Магомедович	09.01.2008 1 юн	ЦСиО «Самбо-70» -"Виноградова"	Жиляев Д.С. Гладышев П.А.
8	7-8	ТИХОНОВ Егор Романович	20.12.2008 3 сп	ЦСиО «Самбо-70» -"Виноградова"	Жиляев Д.С. Гладышев П.А.
9	9-12	КУЛМАНБЕТОВ Тимур Ырысбекович	30.07.2009 1 юн	СШОР «Север» (ул. Вятская)	Ковылин А.В.
10	9-12	КРУГЛОВ Денис Максимович	06.08.2009 3 сп	ЦСиО «Самбо-70» -"Виноградова"	Леонтьев А.А. Караванов Р.С.
11	9-12	НАСРУЛЛАЕВ Камалдин Нариманович	17.06.2008 3 сп	МКСШОР "Восток" (отд. "СКИФ»)	Рзянин И.В.
12	9-12	ИСКАКОВ Тимур Игоревич	26.02.2008 3 сп	МКСШОР "Запад" («Борец»)	Бойченко И.А. Бойченко И.А.
13	13-16	ГУММАТОВ Гусейн Али оглы	25.09.2009 1 юн	МКСШОР "Запад" («Борец»)	Бойченко И.А.
14	13-16	САМСОНОВ Станислав Сергеевич	26.11.2008 1 юн	«МГФСО» (отд. "Измайлово")	Лавочкин П.Д. Овчинников В.В.
15	13-16	ПОПОВ Роман Михайлович	17.09.2008 3 сп	с/к "КСиЛ"	Лукьянов Н.С.
16	13-16	ШАРИПОВ Амир Рустамович	03.03.2008 1 юн	"МГФСО" (отд. ""Каширсоке")	Пучков С.А.
17	17-20	ФИЛЬЧЕНКОВ Артём Арсеньевич	30.09.2009 3 сп	ЦСиО «Самбо-70» -"Виноградова"	Морозов И.А.
18	17-20	ЛЕДОВСКОЙ Захар Павлович	17.04.2008 3 сп	ЦСиО «Самбо-70» -"Виноградова"	Савкин А.В. Караванов Р.С.
19	17-20	ЛУКАШОВ Михаил Сергеевич	29.05.2008 1 юн	ЦСиО «Самбо-70» - «Строгино»	Зиатдинов Р.А. Иванов Н.С.
20	17-20	ШАПОВАЛОВ Вилен Юрьевич	29.09.2009 1 юн	ФСО «Юность Москвы»	Никитин А.М. Буттаславский Л.М.
21	21-24	БАБАЯН Амбарцум Аркадиевич	01.01.2008 3 сп	ЦСиО «Самбо-70» -"Виноградова"	Караванов Р.С. Леонтьев А.А.
22	21-24	БЯХОВ Мирон Денисович	05.03.2009 2 сп	МКСШОР "Восток" ("Некрасовка")	Годовников А.В.
23	21-24	ПИМАКИН Артемий Дмитриевич	01.03.2008 1 юн	ЦСиО «Самбо-70» -"Виноградова"	Жиляев Д.С. Гладышев П.А.
24	21-24	ЖЕЛЕЗНОВ Алексей Романович	06.06.2008 1 юн	"МГФСО" (отд. "Свиблово")	Фетисов Д.О.
25	25-28	СТАРОДУБЦЕВ Арсений Витальевич	10.10.2008 2 сп	ЦСиО «Самбо-70» -"Виноградова"	Сучков А.А. Богатырёв Д.В.
26	25-28	ХОЛОХОЕВ Магомед Саварбекович	17.06.2009 3 сп	ЦСиО «Самбо-70» -"Виноградова"	Богатырёв Д.В.
27	25-28	ТУБЕЕВ Матвей Сергеевич	19.04.2008 1 юн	МКСШОР "Восток" (отд. "Битца")	Казак Н.А.
28	25-28	ХАМИДУЛЛИН Артур Абдулахатевич	06.07.2009 1 юн	МКСШОР "Восток"("Ярыгина")	Паперно А.А. Яковцев В.А.

Главный судья _____ Барабанов И.В. (г. Москва)

Главный секретарь _____ Сейтаблаев А.В. (г. Москва)

Федерация самбо Москвы

ПРОТОКОЛ ХОДА СОРЕВНОВАНИЙ

Первенство Москвы по самбо
(юноши, девушки 14-16 лет) , (рн 63532)

Период проведения соревнования: 27.01.2024 - 28.01.2024,
ГБОУ "ЦСиО "Самбо-70", ул. Ак. Виноградова 4Б

Юноши 14-16 лет
79 кг

з/м	н/ж	ФИО	регион
1	7	КВАЧАНТИРАДЗЕ Александр-Шайн Торникеевич	Москва, ЦСиО «Самбо-70» -"Виноградова"
2	14	ШОГЕНОВ Эмир Эдуардович	Москва, МКСШОР "Восток" ("Некрасовка")
3	4	САВЕЛЬЕВ Матвей Александрович	Москва, МКСШОР "Восток" (отд. "Битца")
3	8	ГУСАРОВ Даниил Ильич	Москва, МКСШОР "Восток" (отд. "СКИФ»)
5-6	3	ЩЕРБАКОВ Иван Игоревич	Москва, ДЮСШ — 2
5-6	5	РОМАНОВ Дмитрий Михайлович	Москва, МКСШОР "Восток" (отд. "СКИФ»)

Подгруппа А

1	НУРОВ Минямин Сафаралиевич	04.01.2009 3 сп	Московская, ЦСиО «Самбо-70» - "Виноградова"
17	БЕССОНОВ Арсений Евгеньевич	09.02.2008 3 сп	Москва, ЦСиО «Самбо-70» - "Виноградова"
9	ТЕРЕХОВ Никита Кириллович	12.11.2009 1 юн	Москва, МКСШОР "ЮГ" (отд. "Москворечье")
25			
5	РОМАНОВ Дмитрий Михайлович	25.02.2008 3 сп	Москва, МКСШОР "Восток" (отд. "СКИФ»)
21	ЧЕРАКШЕВ Николай Александрович	27.01.2008 3 сп	Москва, ЦСиО «Самбо-70» - "Виноградова"
13	ЗИМИН Владислав Алексеевич	24.02.2008 1 юн	Москва, ЦСиО «Самбо-70» - «Строгино»
29			

3	ЩЕРБАКОВ Иван Игоревич	12.09.2009 1 юн	Москва, ДЮСШ — 2
19	ТИХОНОВ Артём Александрович	01.07.2008 3 сп	Москва, ЦСиО «Самбо-70» - "Виноградова"
11	УСАНОВ Егор Сергеевич	10.02.2010 1 юн	Москва, СШОР «МЦБМ»
27			
7	КВАЧАНТИРАДЗЕ Александр-Шайн Торникеевич	11.06.2008 КМС	Москва, ЦСиО «Самбо-70» - "Виноградова"
23			
15	МАХДИЕВ Ахмед Магомедович	10.07.2008 3 сп	Москва, ЦСиО «Самбо-70» - "Виноградова"
31			

Подгруппа Б

18	Москва, "МГФСО" (отд. "Свиблово")	13.06.2008 1 юн	СЕРГЕЕВ Андрей Алексеевич
2			
18	Москва, ЦСиО «Самбо-70» - "Виноградова"	09.02.2008 3 сп	БЕССОНОВ Артемий Евгеньевич
10	Москва, СК "Нард"	08.06.2009 3 сп	ЯЩЕНКО Тимофей Олегович
26			
6	Москва, МКСШОР "Восток" ("Некрасовка")	21.07.2009 1 юн	СМИРНОВ Владислав Александрович
22	Москва, с/к "Самбо-81"	20.02.2008 1 юн	КУЗЬМИЧЕВ Илья Денисович
14	Москва, МКСШОР "Восток" ("Некрасовка")	15.03.2008 КМС	ШОГЕНОВ Эмир Эдуардович
30			

4	Москва, МКСШОР "Восток" (отд. "Битца")	07.06.2009 2 сп	САВЕЛЬЕВ Матвей Александрович
20	Москва, ЦСиО «Самбо-70» - "Виноградова"	06.10.2008 3 сп	ТАРАСЯНЦ Александр Рубенович
12	Москва, ЦСиО "Самбо -70" ("Шаболовка")	20.09.2008 2 юн	ПРАВКИН Ярослав Даниилович
28			
8	Москва, МКСШОР "Восток" (отд. "СКИФ»)	05.01.2009 2 сп	ГУСАРОВ Даниил Ильич
24			
16	Москва, ЦСиО «Самбо-70» - "Виноградова"	02.09.2008 1 юн	ИЗБАСАРОВ Эльдар Нурланович
32			

Утешение

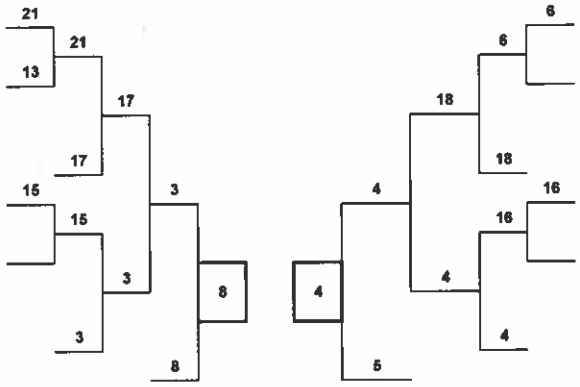

Главный судья _____ Барабанов И.В. (г. Москва)

Главный секретарь _____ Рейтаблаев А.В. (г. Москва)

РЕГИОНАЛЬНАЯ ОБЩЕСТВЕННАЯ ОРГАНИЗАЦИЯ "Федерация самбо Москвы" * МОСКВА * 1047746013061

ИТОГОВЫЙ ПРОТОКОЛ

Первенство Москвы по самбо (юноши, девушки 14-16 лет) , (рн 63532)

Период проведения соревнования: 27.01.2024 - 28.01.2024,
ГБОУ "ЦСиО "Самбо-70", ул. Ак. Виноградова 4Б,
Юноши 14-16 лет 79 кг

н/п	з/м	Ф.И.О.	ДР, разряд	Организация	Тренер(ы)
1	1	КВАЧАНТИРАДЗЕ Александр-Шайн Торникеевич	11.06.2008 КМС	ЦСиО «Самбо-70» -"Виноградова"	Бирюкова Е.Б. Лебедев А.А.
2	2	ШОГЕНОВ Эмир Эдуардович	15.03.2008 КМС	МКСШОР "Восток" ("Некрасовка")	Коновалов А.Ю.
3	3	ГУСАРОВ Даниил Ильич	05.01.2009 2 сп	МКСШОР "Восток" (отд. "СКИФ»)	Руденко С.П. Морозов И.А.
4	3	САВЕЛЬЕВ Матвей Александрович	07.06.2009 2 сп	МКСШОР "Восток" (отд. "Битца")	Казак Н.А.
5	5-6	РОМАНОВ Дмитрий Михайлович	25.02.2008 3 сп	МКСШОР "Восток" (отд. "СКИФ»)	Рзянин И.В.
6	5-6	ЩЕРБАКОВ Иван Игоревич	12.09.2009 1 юн	ДЮСШ — 2	Меркулов В.М. Косицын А.П.
7	7-8	БЕССОНОВ Арсений Евгеньевич	09.02.2008 3 сп	ЦСиО «Самбо-70» -"Виноградова"	Караванов Р.С.
8	7-8	БЕССОНОВ Артемий Евгеньевич	09.02.2008 3 сп	ЦСиО «Самбо-70» -"Виноградова"	Караванов Р.С.
9	9-12	СМИРНОВ Владислав Александрович	21.07.2009 1 юн	МКСШОР "Восток" ("Некрасовка")	Васильев И.С.
10	9-12	ЧЕРАКШЕВ Николай Александрович	27.01.2008 3 сп	ЦСиО «Самбо-70» -"Виноградова"	Черкасов М.А. Захаров Н.С.
11	9-12	ИЗБАСАРОВ Эльдар Нурланович	02.09.2008 1 юн	ЦСиО «Самбо-70» -"Виноградова"	Гусева Е.В.
12	9-12	МАХДИЕВ Ахмед Магомедович	10.07.2008 3 сп	ЦСиО «Самбо-70» -"Виноградова"	Богатырёв Д.В. Кабанов Д.Б.
13	13-16	ЗИМИН Владислав Алексеевич	24.02.2008 1 юн	ЦСиО «Самбо-70» - «Строгино»	Зиатдинов Р.А. Иванов Н.С.
14	13-16	УСАНОВ Егор Сергеевич	10.02.2010 1 юн	СШОР «МЦБИ»	Огиенко Д.С.
15	13-16	ЯЩЕНКО Тимофей Олегович	08.06.2009 3 сп	СК "Нард"	Скрябин А.С.
16	13-16	ТЕРЕХОВ Никита Кириллович	12.11.2009 1 юн	МКСШОР "ЮГ" (отд. "Москворечье")	Зыков А.С.
17	17-20	ПРАВКИН Ярослав Даниилович	20.09.2008 2 юн	ЦСиО "Самбо -70" ("Шаболовка")	Комягина Н.В. Козонков А.М.
18	17-20	ТИХОНОВ Артём Александрович	01.07.2008 3 сп	ЦСиО «Самбо-70» -"Виноградова"	Савкин А.В. Караванов Р.С.
19	17-20	ТАРАСЯНЦ Александр Рубенович	06.10.2008 3 сп	ЦСиО «Самбо-70» -"Виноградова"	Савкин А.В. Караванов Р.С.
20	17-20	СЕРГЕЕВ Андрей Алексеевич	13.06.2008 1 юн	"МГФСО" (отд. "Свиблово")	Фетисов Д.О.
21	21-22	НУРОВ Минямин Сафаралиевич	04.01.2009 3 сп	ЦСиО «Самбо-70» -"Виноградова"	Богатырёв Д.В.
22	21-22	КУЗЬМИЧЕВ Илья Денисович	20.02.2008 1 юн	с/к "Самбо-81"	Самсонов И.И.

Главный судья _____ Барабанов И.В. (г. Москва)

Главный секретарь _____ Сейтаблаев А.В. (г. Москва)

РЕГИОНАЛЬНАЯ ОБЩЕСТВЕННАЯ ОРГАНИЗАЦИЯ ОГРН 1047746013061 "Федерация самбо Москвы" МОСКВА

ПРОТОКОЛ ХОДА СОРЕВНОВАНИЙ

Первенство Москвы по самбо
(юноши, девушки 14-16 лет) , (рн 63532)

Период проведения соревнования: 27.01.2024 - 28.01.2024,
ГБОУ "ЦСиО "Самбо-70", ул. Ак. Виноградова 4Б

Юноши 14-16 лет
88 кг

Подгруппа А

1	КОЗЛОВ Артем Вадимович	30.05.2008 3 сп	Москва, "МГФСО" (отд. "Самбово")
9	ТАРУМЯН Алик Вадимович	21.07.2008 3 сп	Москва, ЦСиО «Самбо-70» - "Виноградова"
5	КАЛИНИН Артём Петрович	03.03.2009 3 юн	Москва, МКСШОР "ЮГ" (отд. "Москворечье")
13			

3	ГУРОВ Андрей Михайлович	15.10.2008 1 юн	Москва, МКСШОР "Восток" (отд. "Битца")
11	АФАНАСОВ Александр Егорович	09.04.2008 3 сп	Москва, с/к "Первомайское"
7	СУНДУКОВ Павел Андреевич	26.11.2008 3 сп	Москва, ЦСиО «Самбо-70» - "Виноградова"
15			

Подгруппа Б

2	КОРОТЕЕВ Дмитрий Павлович	10.06.2009 1 юн	Москва, МКСШ "Зеленоград"(«Рекорд»)
10	УЦИЕВ Апти Хасиевич	26.02.2008 ЮМС	Москва, ЦСиО «Самбо-70» - "Виноградова"
6	НЕФЕДОВ Егор Юрьевич	19.02.2008 1 юн	Москва, ЦСиО «Самбо-70» - «Строгино»
14			

4	ЭФЕНДИЕВ Тимур Мамед Оглы	11.07.2008 3 юн	Москва, МКСШОР "ЮГ" (отд. "Москворечье")
12			
8	ШИШОВ Дмитрий Владимирович	16.12.2008 3 сп	Москва, ЦСиО «Самбо-70» - "Виноградова"
16			

Утешение

3 м
ЭФЕНДИЕВ Тимур Мамед Оглы

1 м
УЦИЕВ Апти Хасиевич

2 м
ТАРУМЯН Алик Вадимович

3 м
НЕФЕДОВ Егор Юрьевич

Главный судья _____ Барабанов И.В. (г. Москва)

Главный секретарь _____ Сейтаблаев А.В. (г. Москва)

Федерация самбо Москвы

ИТОГОВЫЙ ПРОТОКОЛ

Первенство Москвы по самбо (юноши, девушки 14-16 лет) , (рн 63532)

Период проведения соревнования: 27.01.2024 - 28.01.2024,
ГБОУ "ЦСиО "Самбо-70", ул. Ак. Виноградова 4Б,
Юноши 14-16 лет 88 кг

н/п	з/м	Ф.И.О.	ДР, разряд	Организация	Тренер(ы)
1	1	УЦИЕВ Апти Хасиевич	26.02.2008 КМС	ЦСиО «Самбо-70» -"Виноградова"	Шикалов Ю.А. Корниенко М.А.
2	2	ТАРУМЯН Алик Вадимович	21.07.2008 3 сп	ЦСиО «Самбо-70» -"Виноградова"	Караванов Р.С. Леонтьев А.А.
3	3	НЕФЕДОВ Егор Юрьевич	19.02.2008 1 юн	ЦСиО «Самбо-70» - «Строгино»	Зиатдинов Р.А.
4	3	ЭФЕНДИЕВ Тимур Мамед Оглы	11.07.2008 3 юн	МКСШОР "ЮГ" (отд. "Москворечье")	Зыков А.С. Каляева С.В.
5	5-6	СУНДУКОВ Павел Андреевич	26.11.2008 3 сп	ЦСиО «Самбо-70» -"Виноградова"	Богатырёв Д.В.
6	5-6	АФАНАСОВ Александр Егорович	09.04.2008 3 сп	с/к "Первомайское"	Шамаев А.М. Шамаев А.М.
7	7-8	ШИШОВ Дмитрий Владимирович	16.12.2008 3 сп	ЦСиО «Самбо-70» -"Виноградова"	Караванов Р.С. Леонтьев А.А.
8	7-8	КОЗЛОВ Артем Вадимович	30.05.2008 3 сп	"МГФСО" (отд. "Свиблово")	Фетисов Д.О.
9	9-11	КАЛИНИН Артём Петрович	03.03.2009 3 юн	МКСШОР "ЮГ" (отд. "Москворечье")	Каляева С.В.
10	9-11	КОРОТЕЕВ Дмитрий Павлович	10.06.2009 1 юн	МКСШ "Зеленоград"(«Рекорд»)	Щербаков А.А.
11	9-11	ГУРОВ Андрей Михайлович	15.10.2008 1 юн	МКСШОР "Восток" (отд. "Битца")	Казак Н.А.

Главный судья _____ Барабанов И.В. (г. Москва)

Главный секретарь _____ Сейтаблаев А.В. (г. Москва)

Общественная организация "Федерация самбо Москвы" 1047746013061 МОСКВА

ПРОТОКОЛ ХОДА СОРЕВНОВАНИЙ

Первенство Москвы по самбо
(юноши, девушки 14-16 лет) , (рн 63532)

Период проведения соревнования: 27.01.2024 - 28.01.2024,
ГБОУ "ЦСиО "Самбо-70", ул. Ак. Виноградова 4Б

Юноши 14-16 лет
+88 кг

з/м	н/к	ФИО	регион
1	15	РОМАНОВ Матвей Вячеславович	Москва, ЦСиО «Самбо-70» - "Виноградова"
2	16	ЛЕЗИН Михаил Константинович	Москва, ЦСиО «Самбо-70» - "Виноградова"
3	5	ДИМИТРОВ Андрей Кириллович	Москва, ДЮСШ — 2
3	13	НАРЫШКИН Демьян Алексеевич	Москва, ЦСиО «Самбо-70» - "Виноградова"
5-6	2	ХУДОЛЕЕВ Василий Константинович	Москва, "МГФСО" (отд. "Свиблово")
5-6	12	ГРОЗА Анатолий Николаевич	Москва, ЦСиО «Самбо-70» - "Виноградова"

Подгруппа А

1	ЕРОШКИН Ярослав Игоревич	19.07.2008 1 юн	Москва, "МГФСО" (отд. "Каширское")
17	КУТНЯКОВ Иван Александрович	11.09.2008 1 юн	Москва, с/к "Самбо-81"
9	МОРОЗОВ Ярослав Алексеевич	30.10.2009 1 юн	Москва, ЦСиО «Самбо-70» ("Ясенево")
25			
5	ДИМИТРОВ Андрей Кириллович	20.04.2008 3 сп	Москва, ДЮСШ — 2
21			
13	НАРЫШКИН Демьян Алексеевич	12.10.2009 3 сп	Москва, ЦСиО «Самбо-70» - "Виноградова"
29			
3	ГАДЖИКУЛИВИ Давуд Гаджикулиевич	12.02.2008 1 юн	Москва, «МГФСО» (отд. "Измайлово")
19			
11	ГЕРАСИМОВ Олег Мирчаевич	14.07.2009 3 сп	Москва, ЦСиО «Самбо-70» - "Виноградова"
27			
7	БОЧКОВ Александр Юрьевич	04.02.2008 2 юн	Москва, МКСШОР "Запад" («Борец»)
23			
15	РОМАНОВ Матвей Вячеславович	10.06.2008 3 сп	Москва, ЦСиО «Самбо-70» - "Виноградова"
31			

Подгруппа Б

2	ХУДОЛЕЕВ Василий Константинович	12.01.2008 3 сп	Москва, "МГФСО" (отд. "Свиблово")
18	ХОРАНОВ Никита Вячеславович	08.03.2008 1 юн	Москва, с/к "им. Щульца"
10	ДЕЛИКАТОР Константин Сергеевич	10.07.2009 3 юн	Москва, ЦСиО «Самбо-70» - «Строгино»
26			
6	МОИСЕЕНКО Илья Алексеевич	08.02.2009 1 юн	Москва, МКСШ "Зеленоград"(«Рекорд»)
22			
14	ДЕВЯТКИН Дмитрий Васильевич	10.02.2009 1 юн	Москва, ЦСиО «Самбо-70» - "Виноградова"
30			
4	АЛЁШКИН Иван Алексеевич	15.03.2008 3 юн	Москва, «МГФСО» (отд. "Измайлово")
20			
12	ГРОЗА Анатолий Николаевич	31.01.2008 1 юн	Москва, ЦСиО «Самбо-70» - "Виноградова"
28			
8	ПАШКО Михаил Павлович	23.01.2009 1 юн	Москва, МКСШОР "ЮГ" (отд. "Москворечье")
24			
16	ЛЕЗИН Михаил Константинович	14.09.2008 3 сп	Москва, ЦСиО «Самбо-70» - "Виноградова"
32			

Утешение

Главный судья _____ Арабанов И.В. (г. Москва)

Главный секретарь _____ Сейтаблаев А.В. (г. Москва)

Региональная общественная организация Федерация самбо Москвы" 1177746013061 * МОСКВА *

ИТОГОВЫЙ ПРОТОКОЛ

Первенство Москвы по самбо (юноши, девушки 14-16 лет) , (рн 63532)

Период проведения соревнования: 27.01.2024 - 28.01.2024,
ГБОУ "ЦСиО "Самбо-70", ул. Ак. Виноградова 4Б,
Юноши 14-16 лет +88 кг

н/п	з/м	Ф.И.О.	ДР, разряд	Организация	Тренер(ы)
1	1	РОМАНОВ Матвей Вячеславович	10.08.2008 3 сп	ЦСиО «Самбо-70» -"Виноградова"	Савкин А.В. Караванов Р.С.
2	2	ЛЕЗИН Михаил Константинович	14.09.2008 3 сп	ЦСиО «Самбо-70» -"Виноградова"	Савкин А.В. Караванов Р.С.
3	3	ДИМИТРОВ Андрей Кириллович	20.04.2008 3 сп	ДЮСШ — 2	Меркулов В.М. Косицын А.П.
4	3	НАРЫШКИН Демьян Алексеевич	12.10.2009 3 сп	ЦСиО «Самбо-70» -"Виноградова"	Богатырёв Д.В.
5	5-6	ХУДОЛЕЕВ Василий Константинович	12.01.2008 3 сп	"МГФСО" (отд. "Свиблово")	Фетисов Д.О.
6	5-6	ГРОЗА Анатолий Николаевич	31.01.2008 1 юн	ЦСиО «Самбо-70» -"Виноградова"	Кабанов Д.Б. Богатырёв Д.В.
7	7-8	ДЕВЯТКИН Дмитрий Васильевич	10.02.2009 1 юн	ЦСиО «Самбо-70» -"Виноградова"	Леонтьев А.А. Караванов Р.С.
8	7-8	БОЧКОВ Александр Юрьевич	04.02.2008 2 юн	МКСШОР "Запад" («Борец»)	Бойченко И.А.
9	9-12	ГЕРАСИМОВ Олег Мирчаевич	14.07.2009 3 сп	ЦСиО «Самбо-70» -"Виноградова"	Морозов И.А.
10	9-12	ПАШКО Михаил Павлович	23.01.2009 1 юн	МКСШОР "ЮГ" (отд. "Москворечье")	Зыков А.С.
11	9-12	МОРОЗОВ Ярослав Алексеевич	30.10.2009 1 юн	ЦСиО «Самбо-70» ("Ясенево")	Сучков А.А.
12	9-12	ДЕЛИКАТОР Константин Сергеевич	10.07.2009 3 юн	ЦСиО «Самбо-70» - «Строгино»	Бармин С.А.
13	13-16	ХОРАНОВ Никита Вячеславович	08.03.2008 1 юн	с/к "им. Щульца"	Авдонин С.М.
14	13-16	ГАДЖИКУЛИВИ Давуд Гаджикулиевич	12.02.2008 1 юн	«МГФСО» (отд. "Измайлово")	Аветисов А.В.
15	13-16	АЛЁШКИН Иван Алексеевич	15.03.2008 3 юн	«МГФСО» (отд. "Измайлово")	Рзянин И.В. Лавочкин П.Д.
16	13-16	МОИСЕЕНКО Илья Алексеевич	08.02.2009 1 юн	МКСШ "Зеленоград"(«Рекорд»)	Шкоров В.А. Щербаков А.А.
17	17-18	КУТНЯКОВ Иван Александрович	11.09.2008 1 юн	с/к "Самбо-81"	Самсонов И.И.
18	17-18	ЕРОШКИН Ярослав Игоревич	19.07.2008 1 юн	"МГФСО" (отд. ""Каширсоке")	Пучков С.А. Чекурова А.Ю.

Главный судья _____ Барабанов И.В. (г. Москва)

Главный секретарь _____ Сейтаблаев А.В. (г. Москва)

"Федерация самбо Москвы"